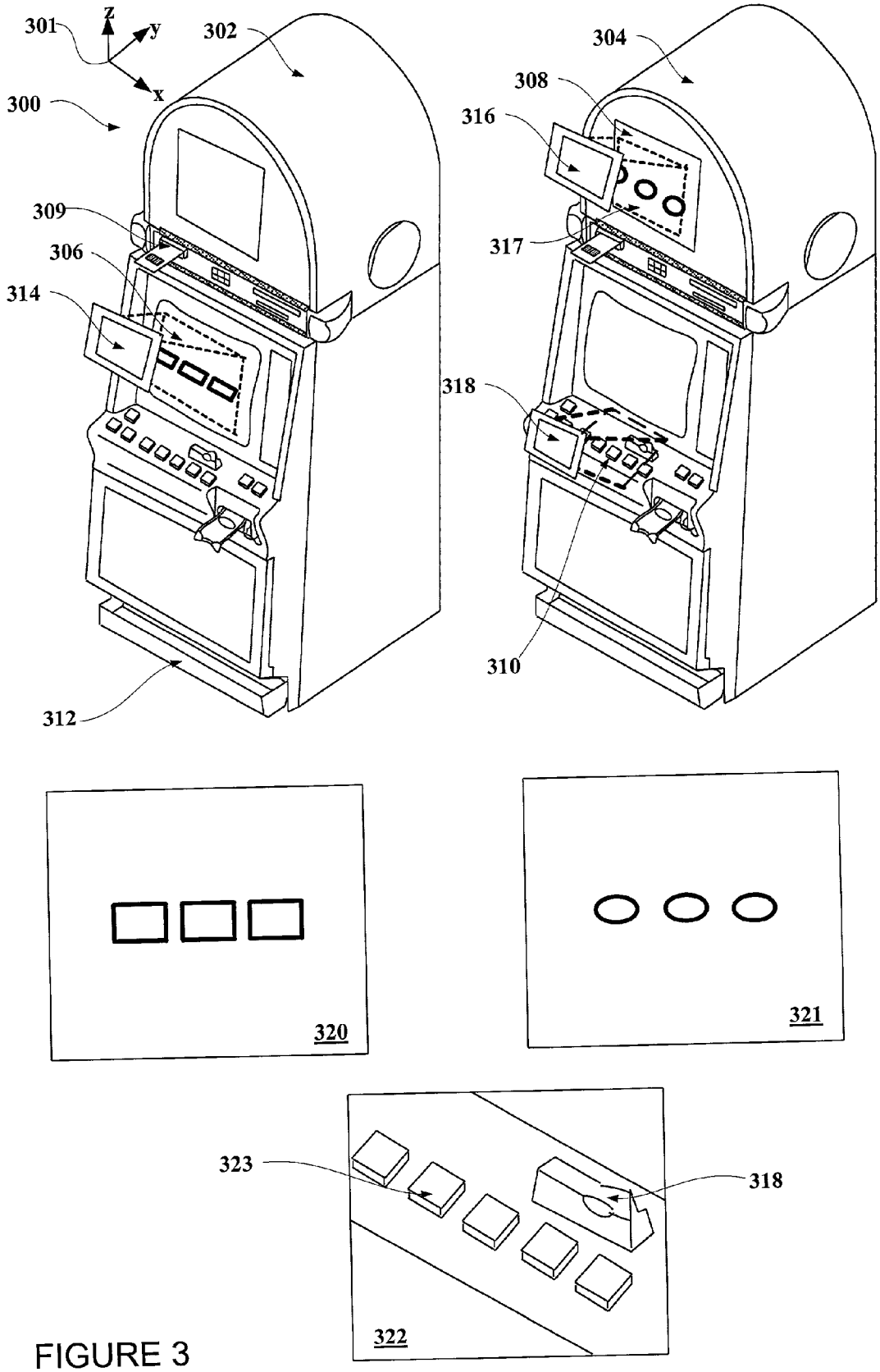
301
z
y
x
302
300
304
308
316
309
306
314
317
318
310
312
320
321
323
318
322

FIGURE 3