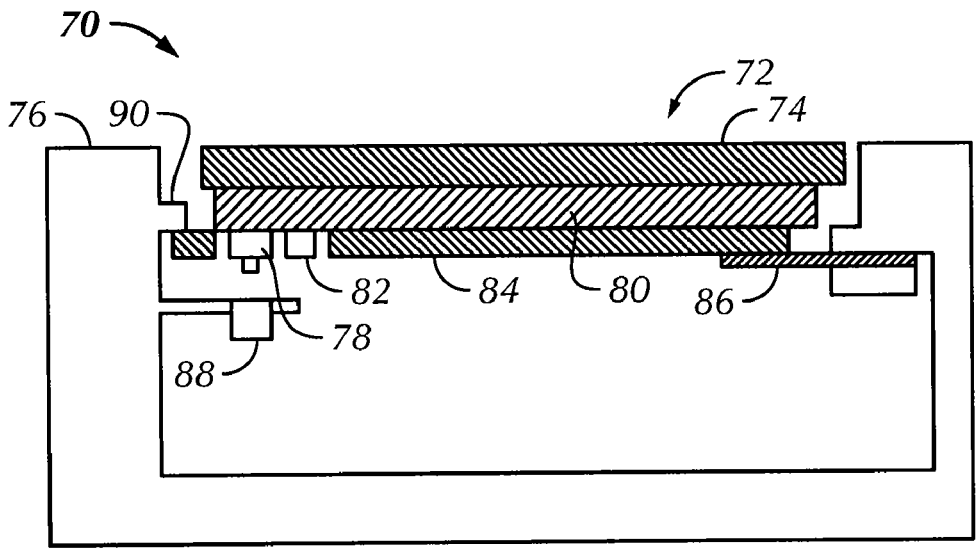

FIG. 14

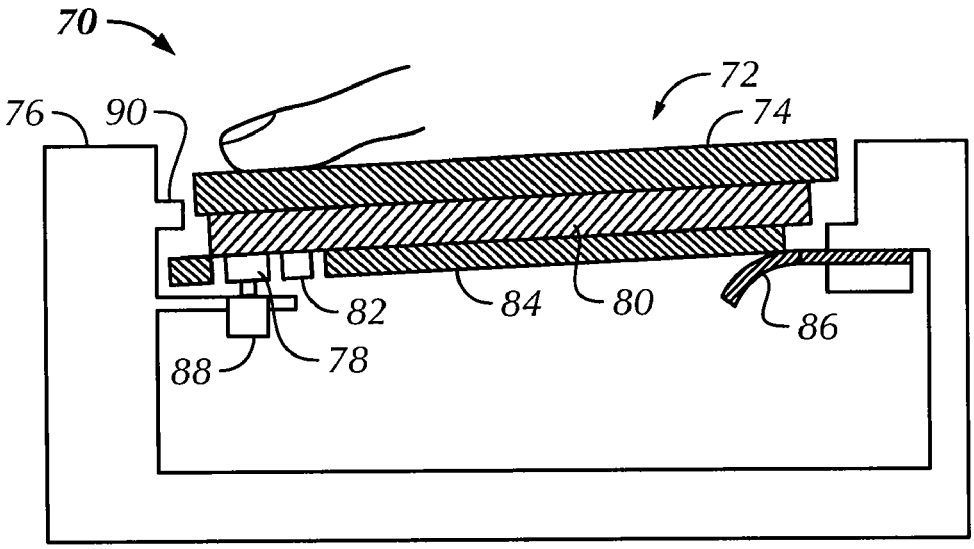

FIG. 15