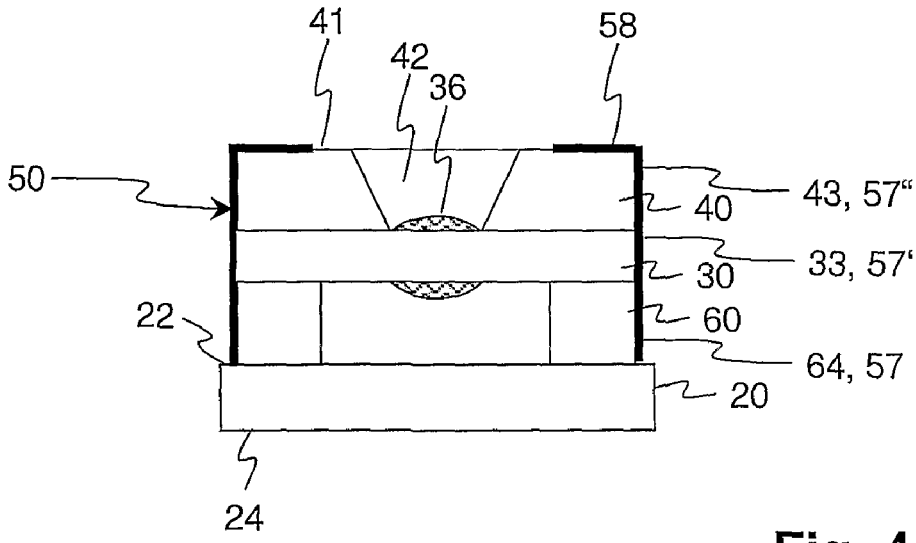
41
42
36
58
50
43, 57"
40
33, 57'
30
22
60
64, 57
20
24

Fig. 4

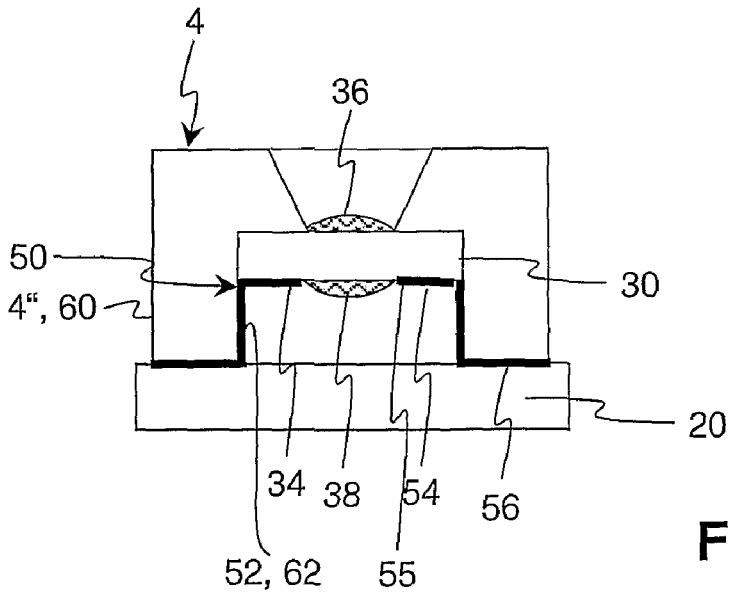
4
36
50
30
4", 60
20
34
38
54
56
52, 62
55

Fig. 5