FIG. 32

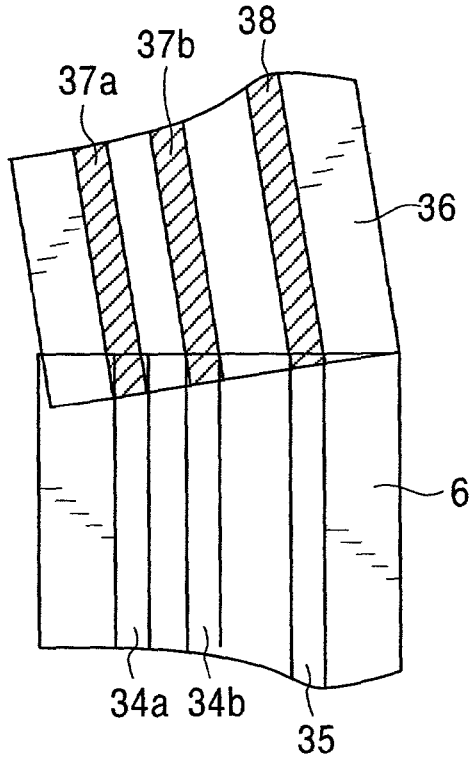
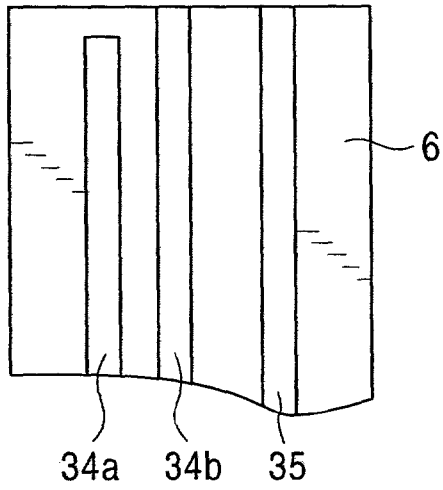
FIG. 33