Fig. 13a

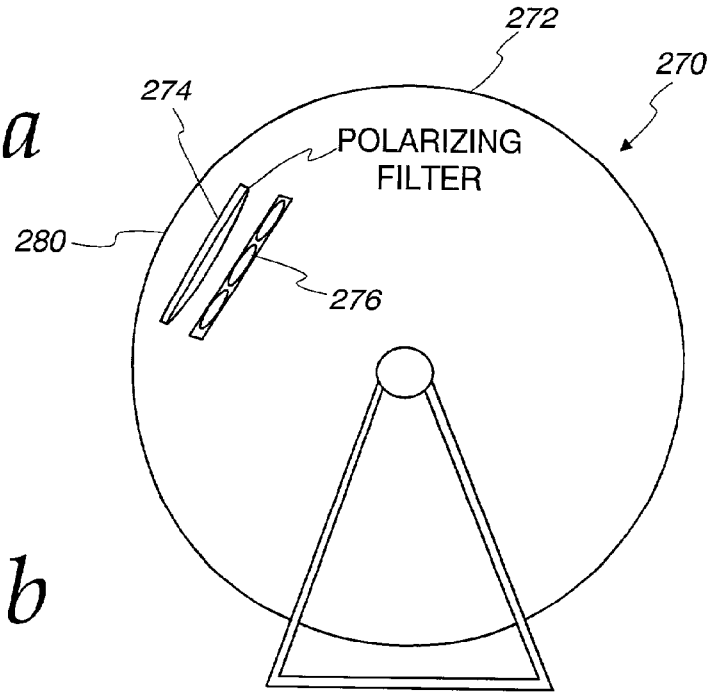

Fig. 13b

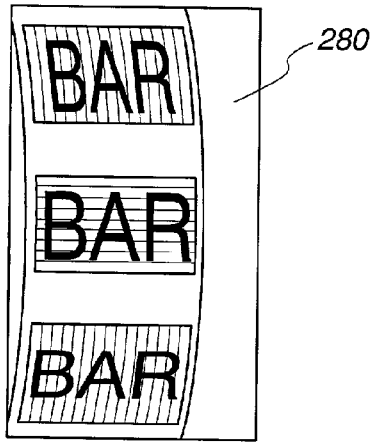

Fig. 13c

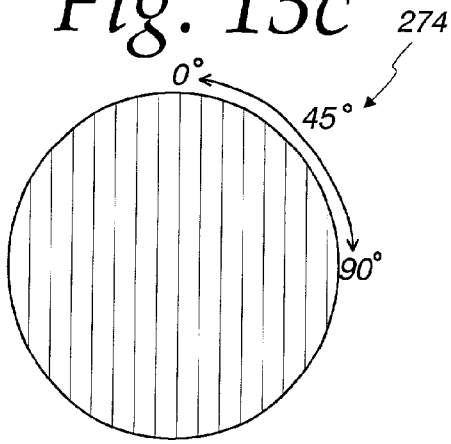
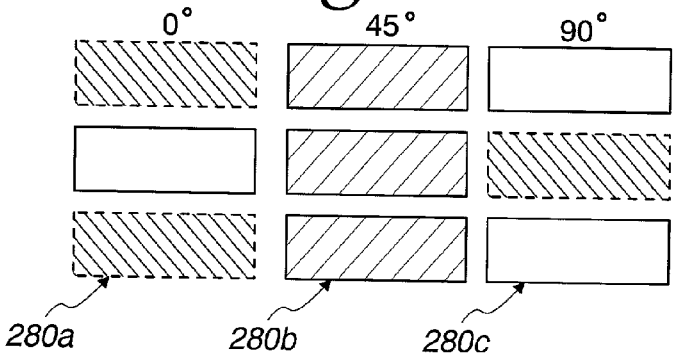
Fig. 13d