Fig. 7

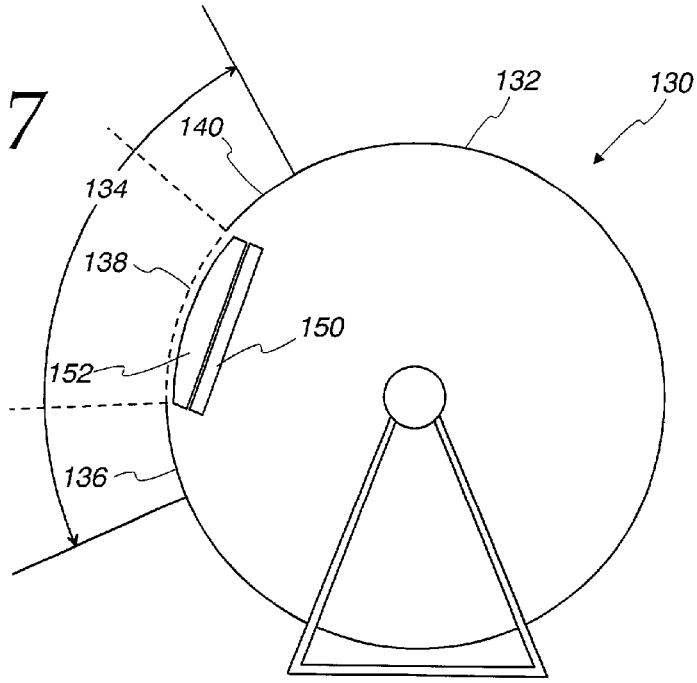
132
130
140
134
138
150
152
136

Fig. 8

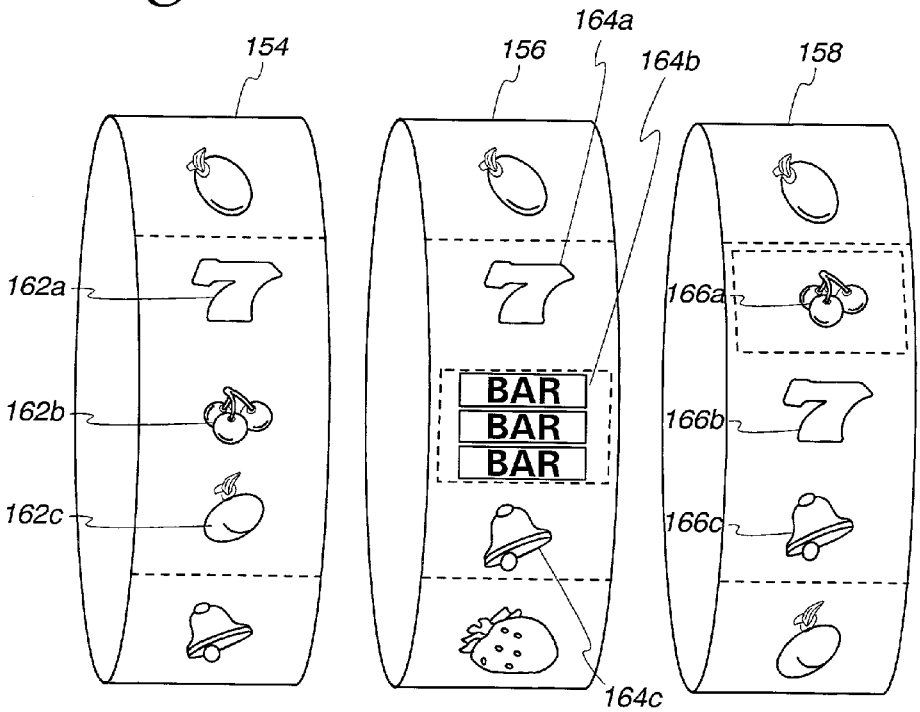
154
156
164a
164b
158
162a
162b
162c
BAR
BAR
BAR
166a
166b
166c
164c