Fig. 9a

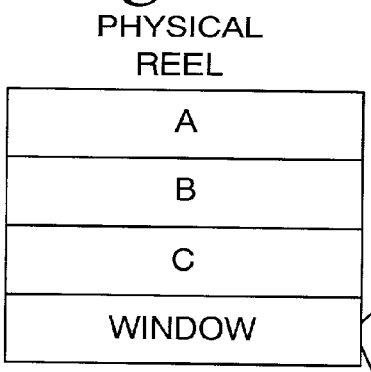

Fig. 9b

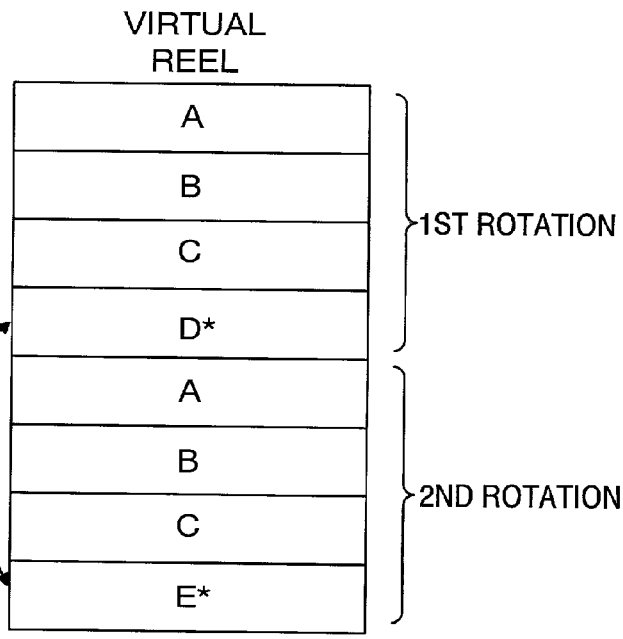
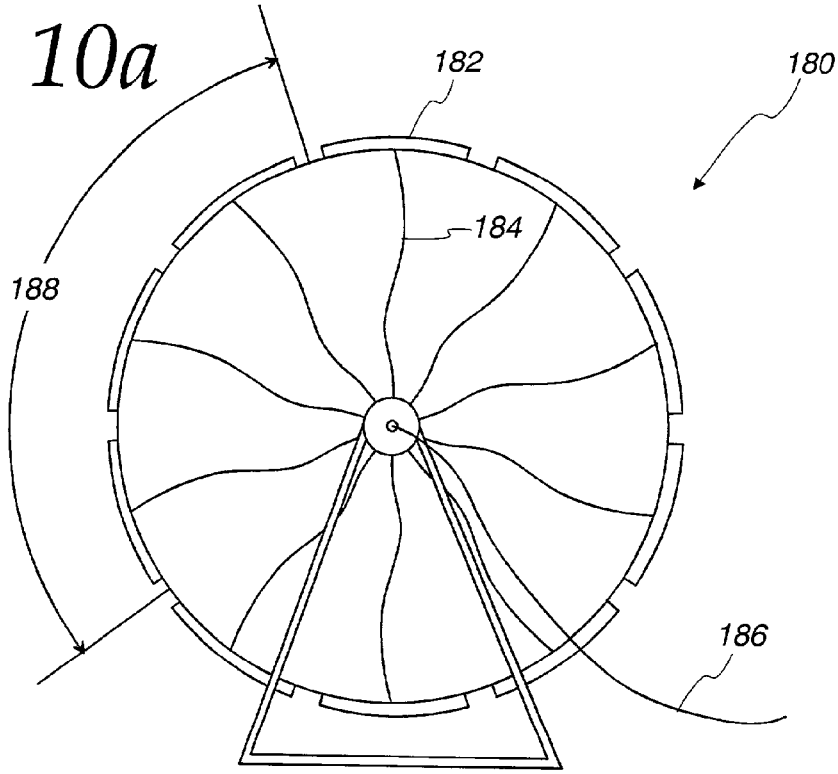
Fig. 10a