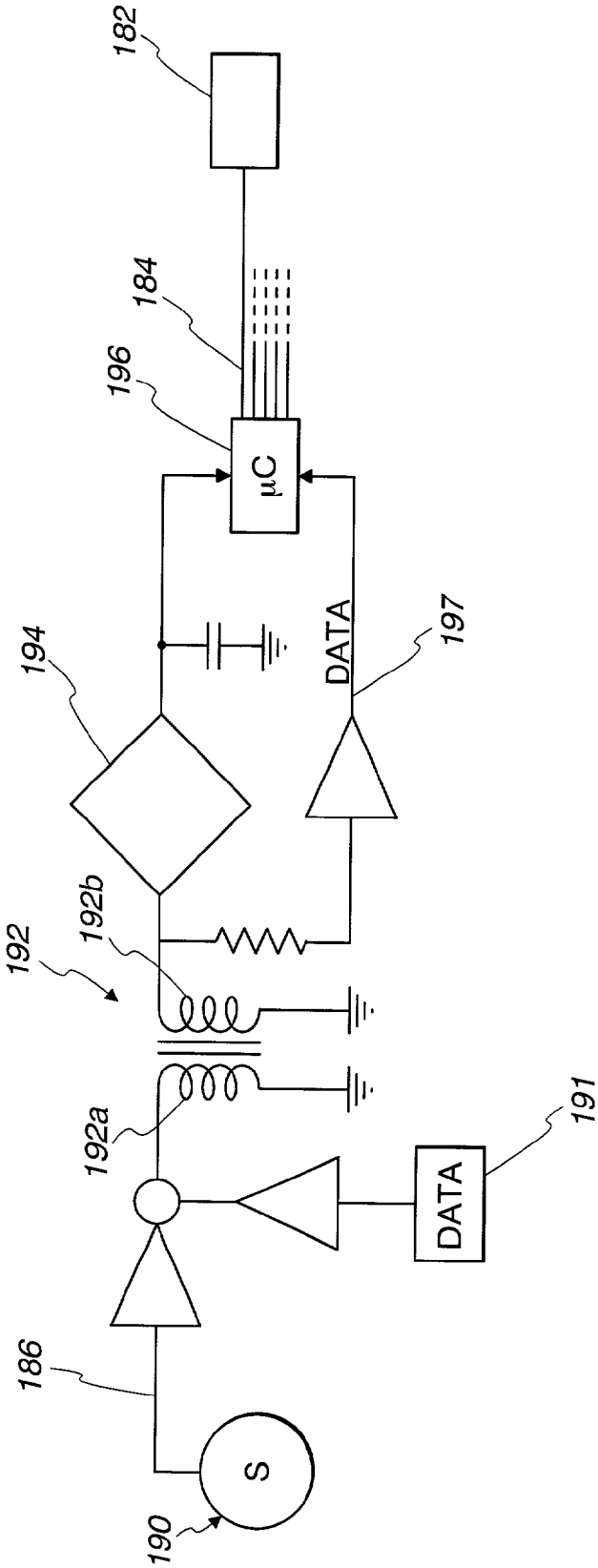

Fig. 10b