Fig. 11

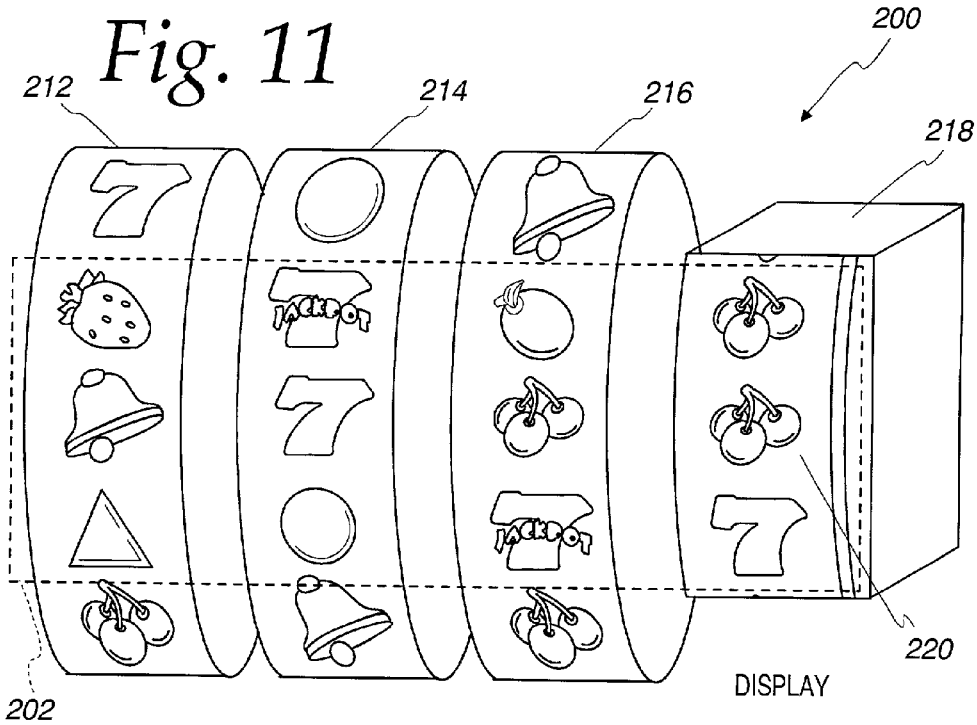

Fig. 12a

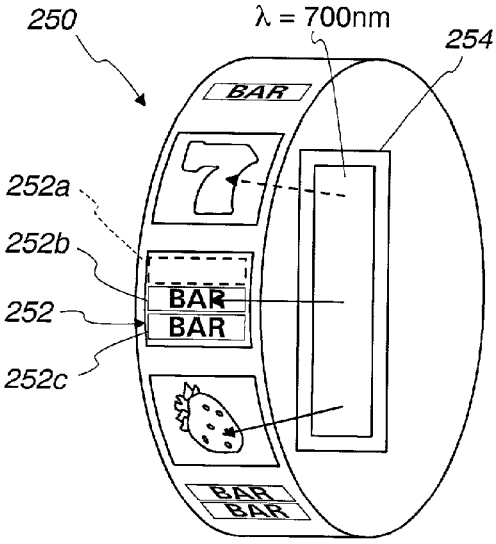
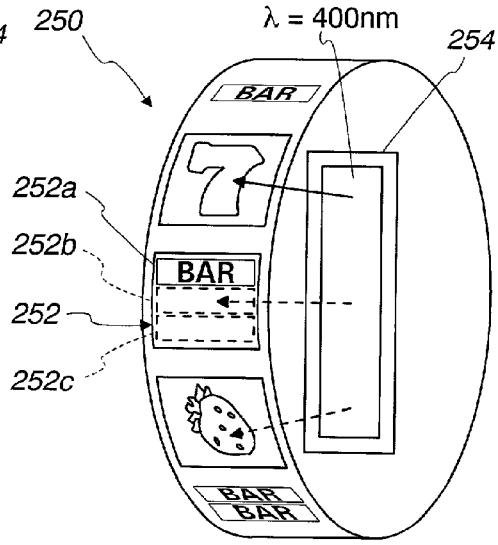
Fig. 12b