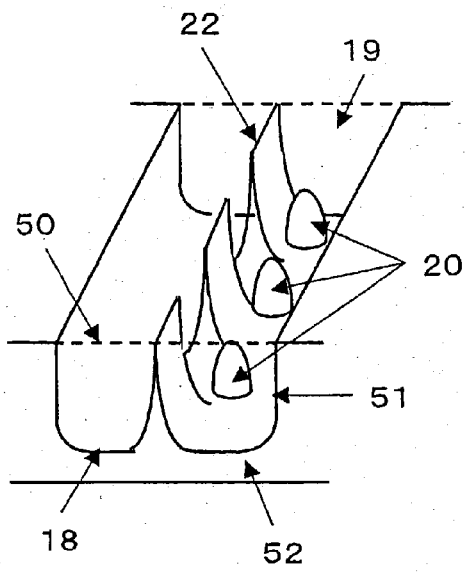

Fig. 12(a)

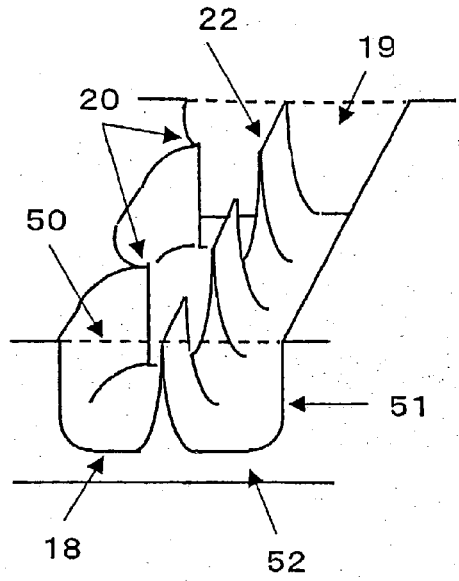

Fig. 12(b)

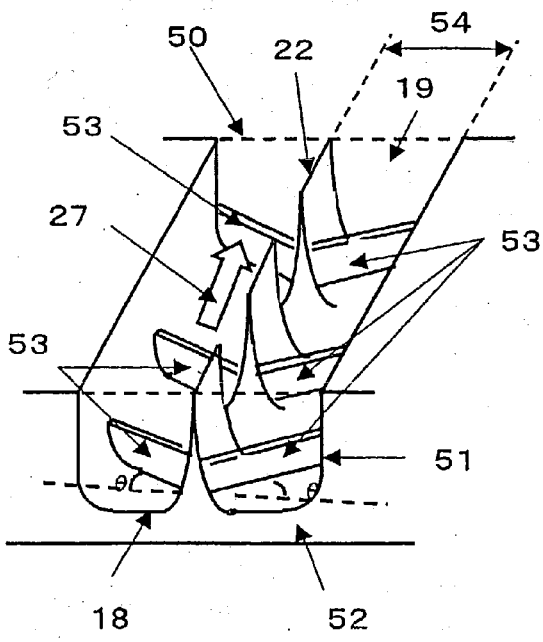

Fig. 12(c)

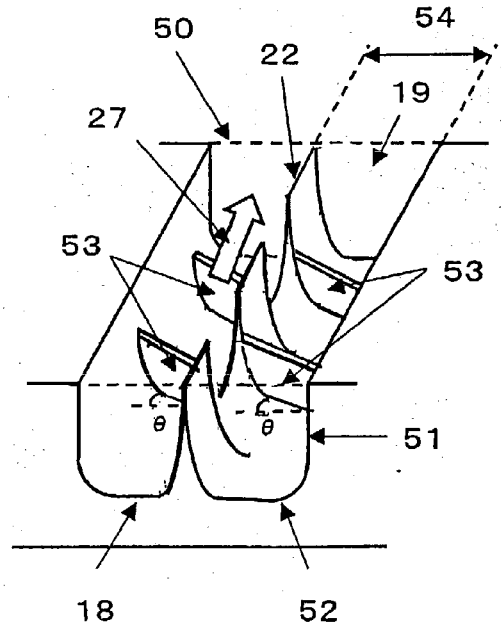

Fig. 12(d)