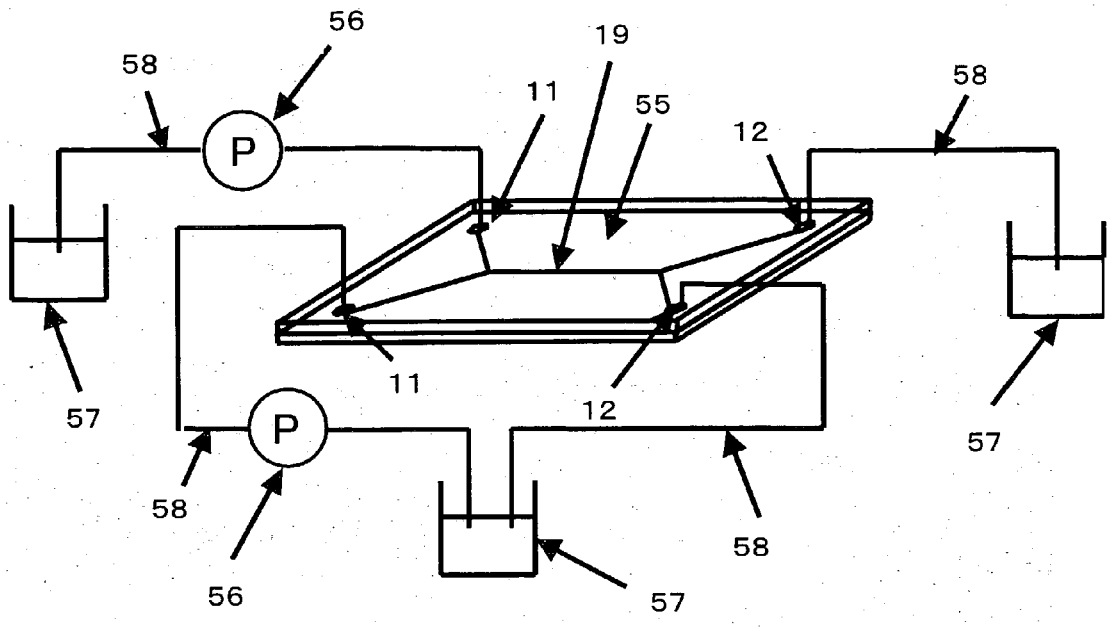

Fig. 13(a)

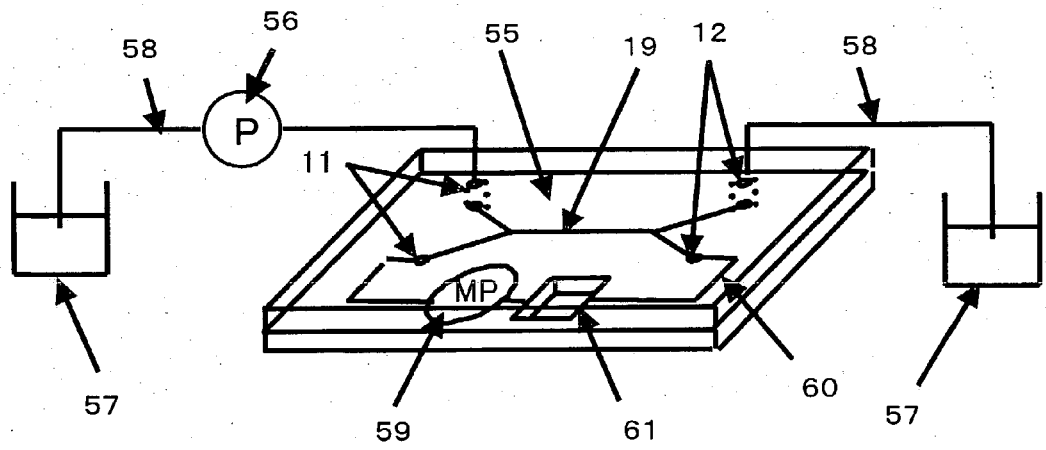

Fig. 13(b)