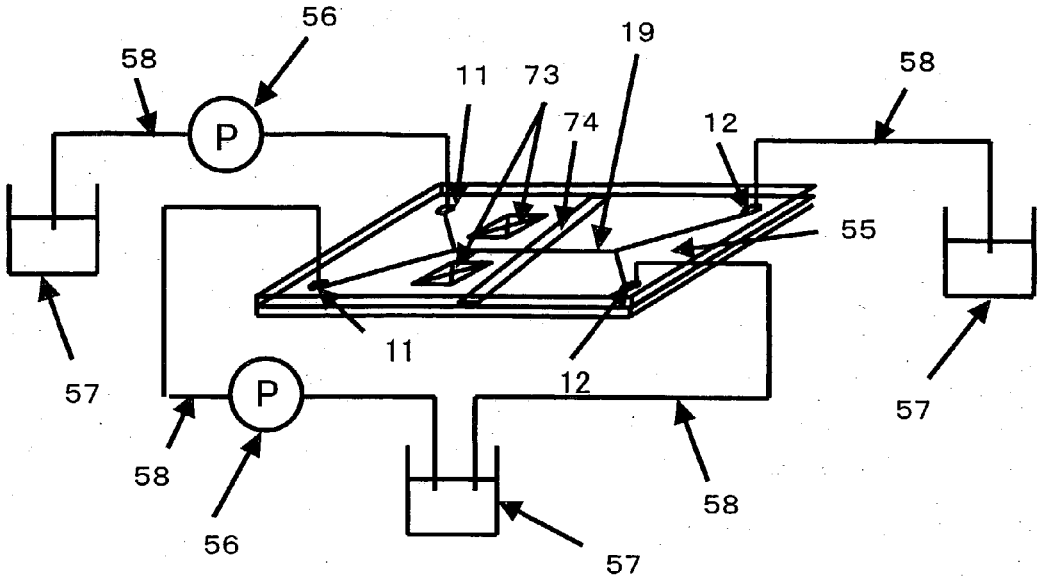
56
58
19
11
73
74
12
58
P
55
11
12
57
P
57
58
58
56
57

Fig. 17

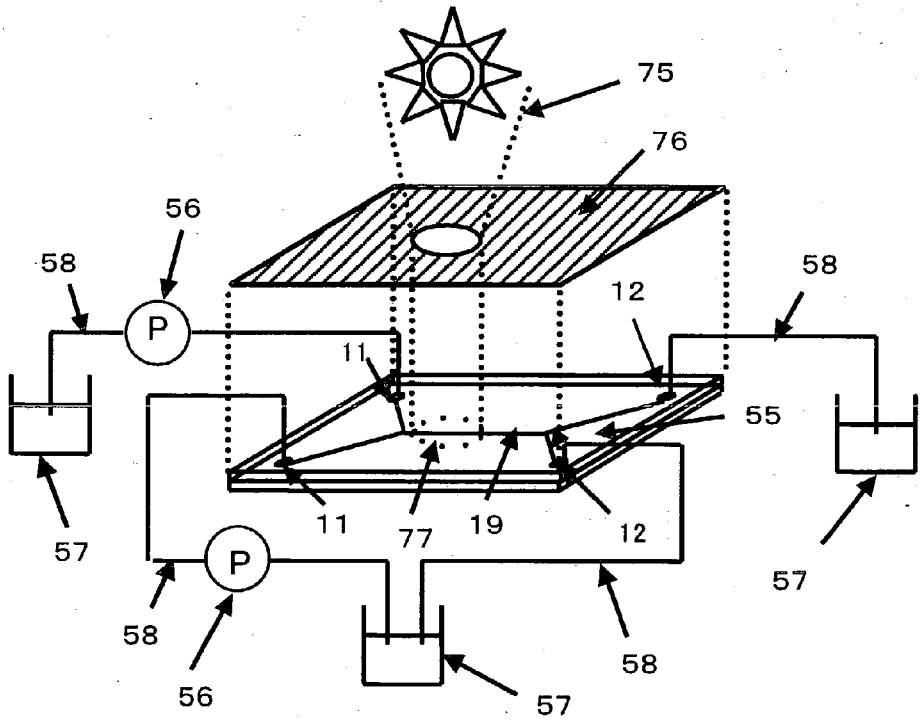
75
76
56
58
12
58
P
11
55
11
77
19
12
57
P
57
58
58
56
57

Fig. 18