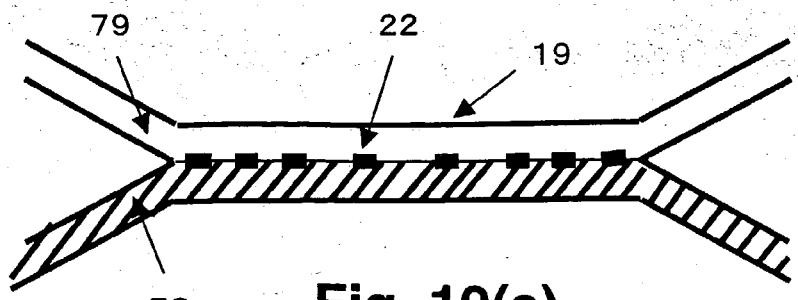

Fig. 19(a)

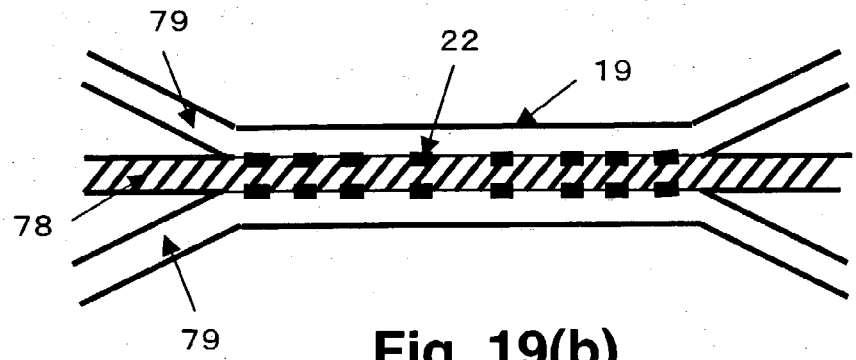

Fig. 19(b)

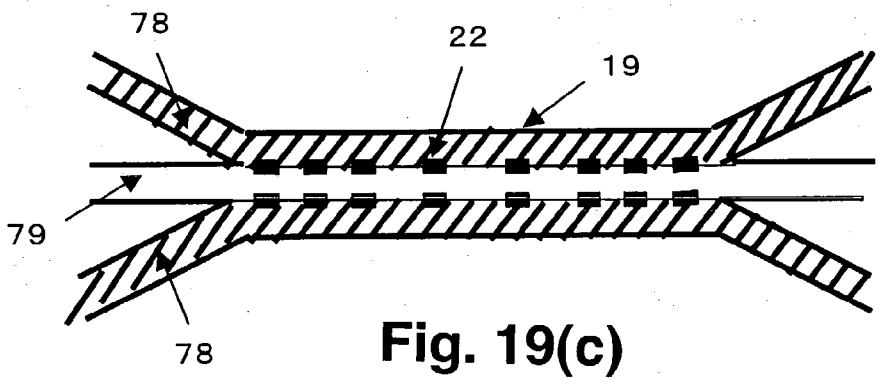

Fig. 19(c)

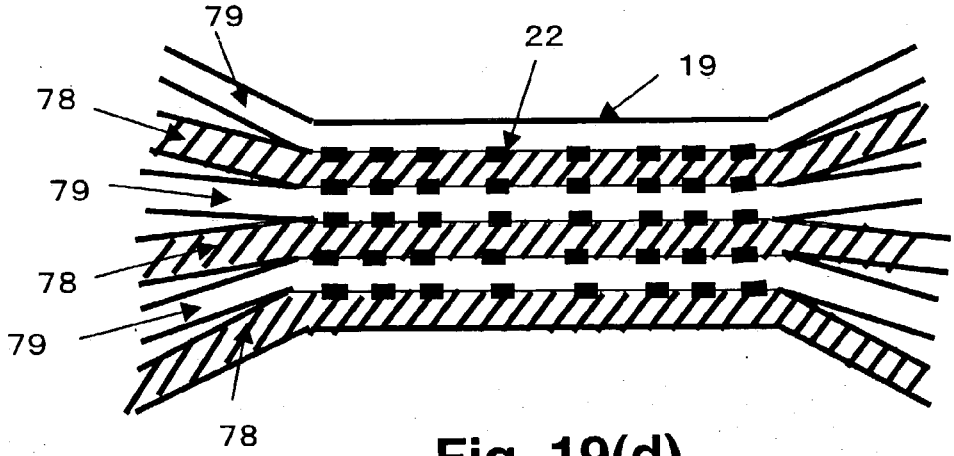

Fig. 19(d)