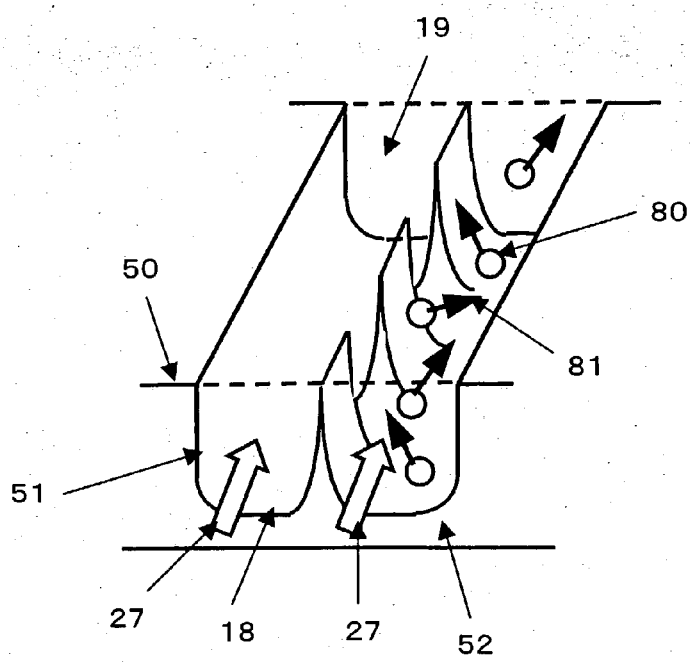

Fig. 20

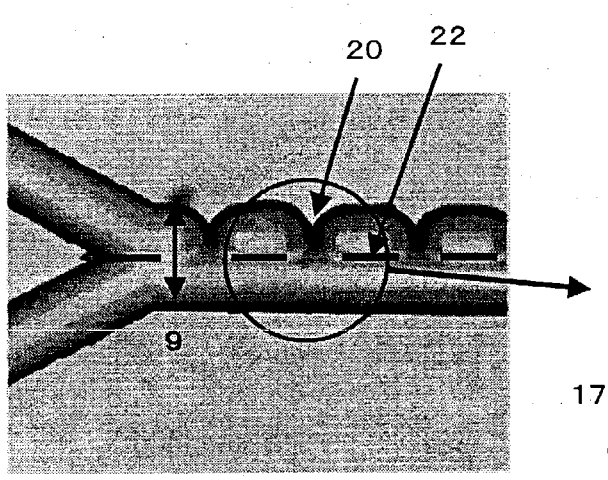

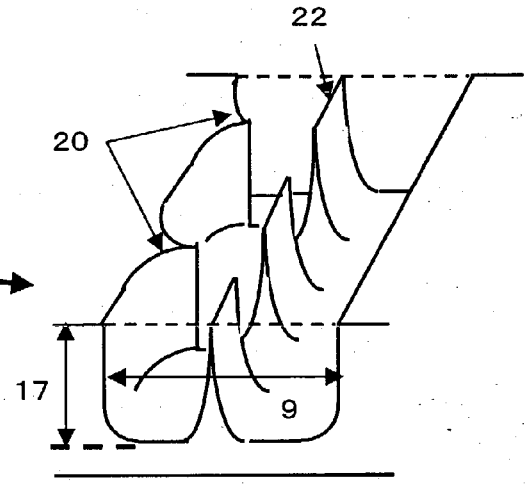

Fig. 21(a)

Fig. 21(b)