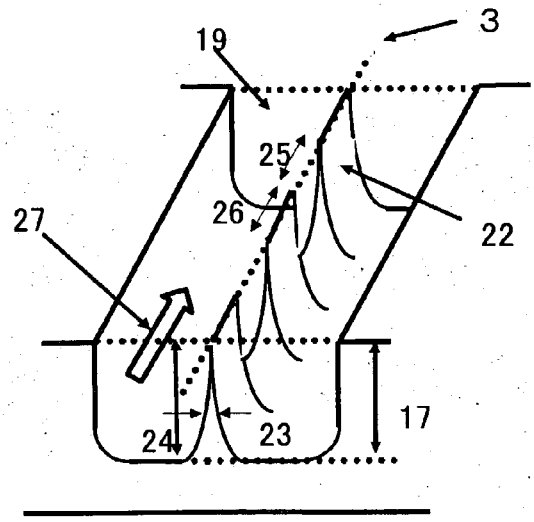

Fig. 22(a)

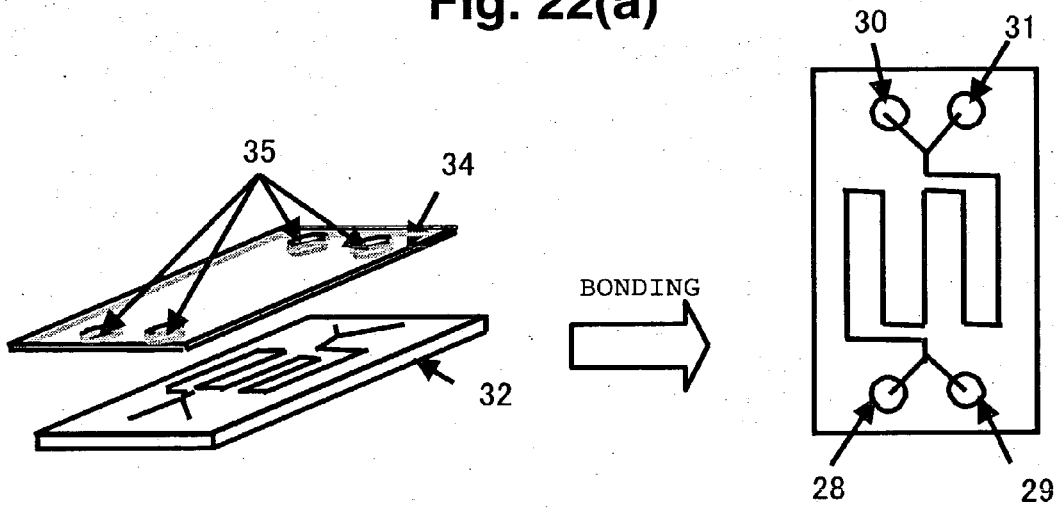

Fig. 22(b)