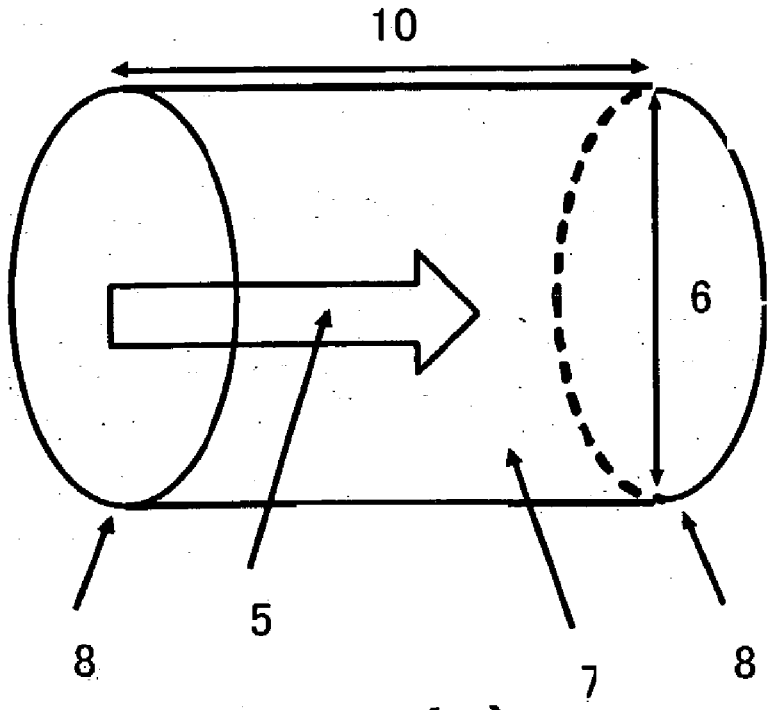

Fig. 4(a)

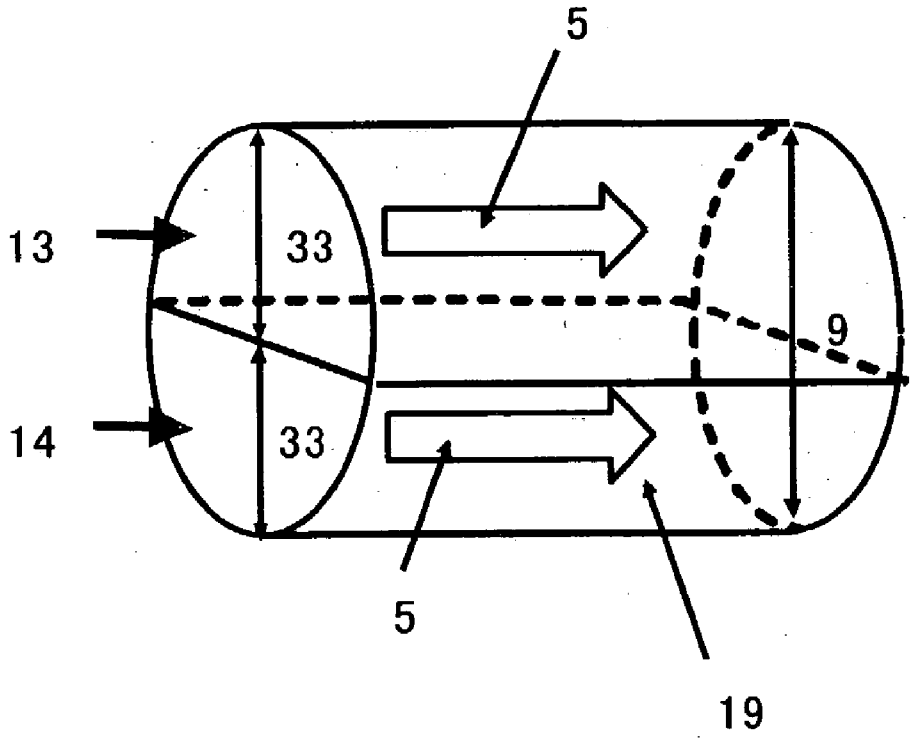

Fig. 4(b)