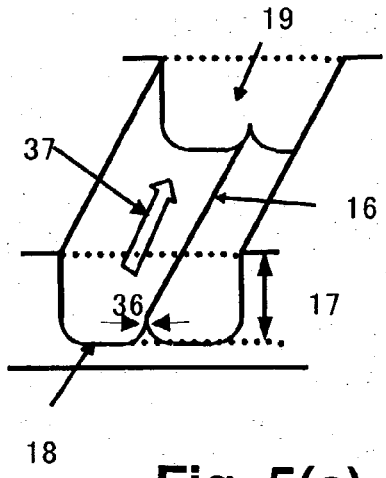
19
37
16
36
17
18

Fig. 5(a)

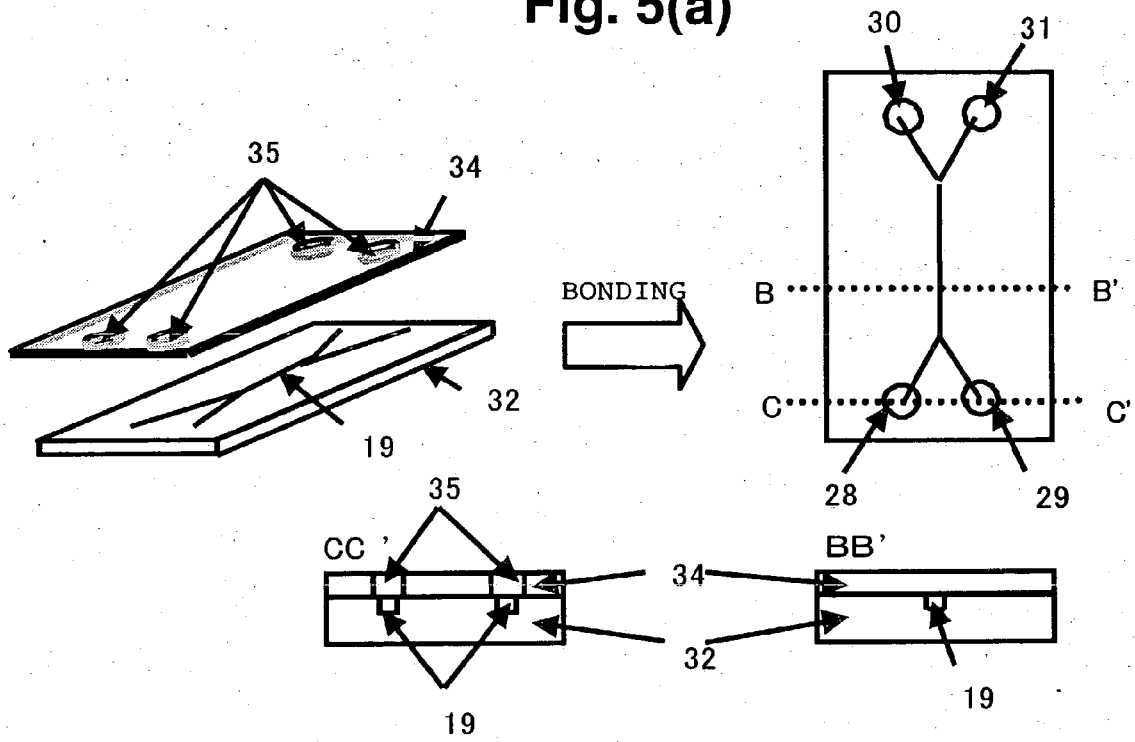
30
31
35
34
BONDING
B
B'
C
C'
32
19
28
29
35
CC'
34
BB'
32
19
19

Fig. 5(b)