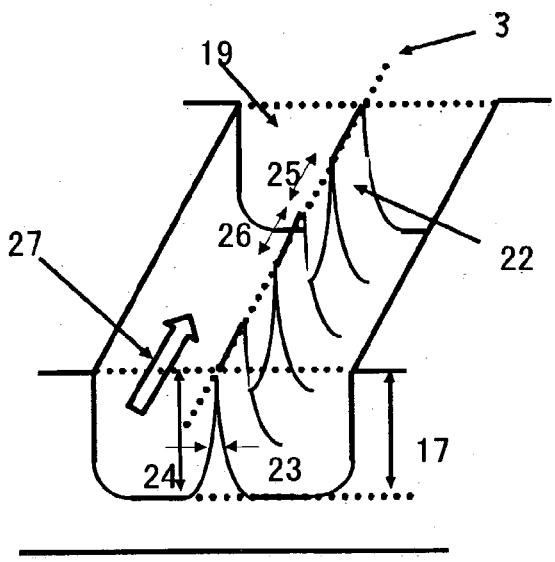
3
19
25
26
27
22
24
23
17

Fig. 6(a)

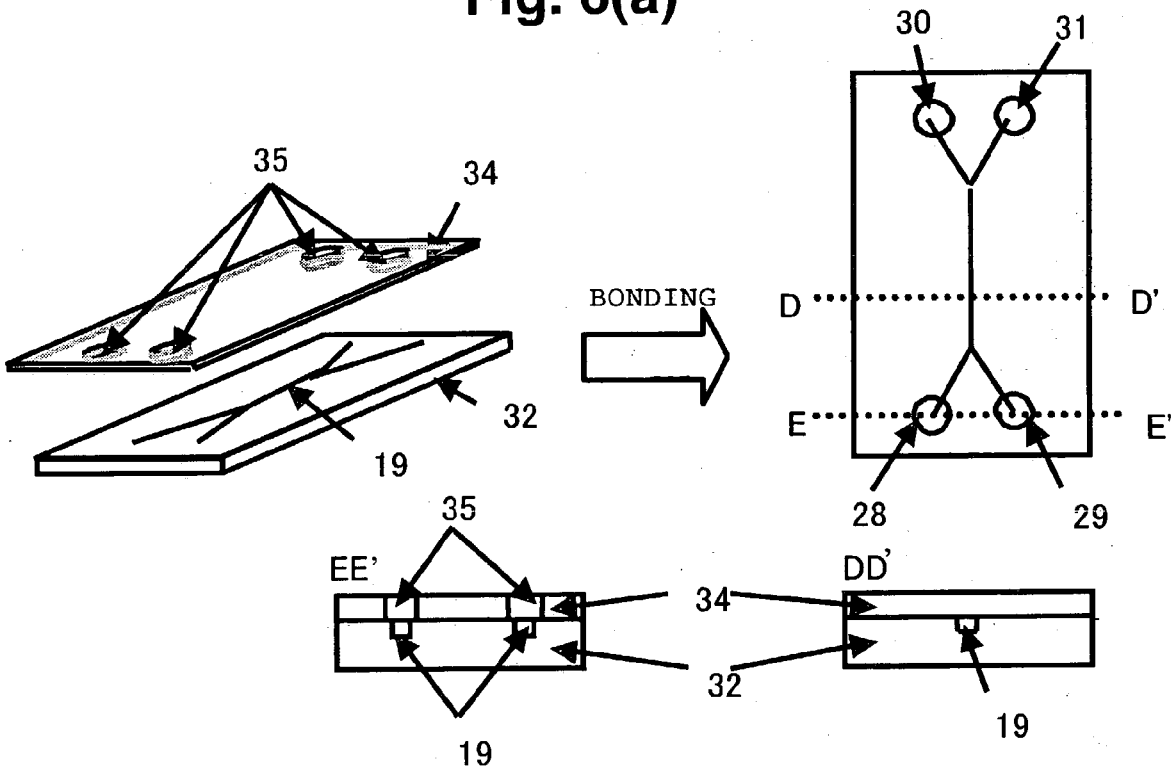
35
34
32
19
BONDING
30
31
D
D'
E
E'
28
29
35
EE'
34
32
19
DD'
19

Fig. 6(b)