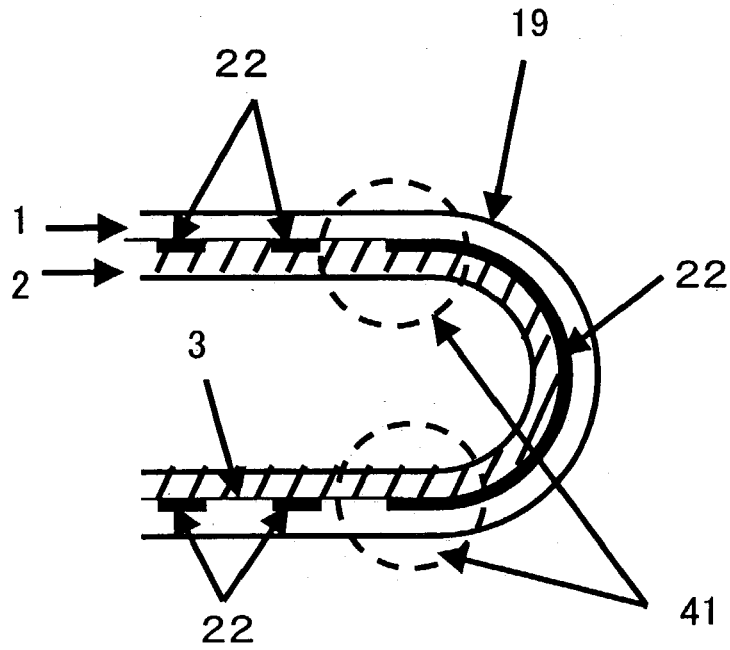

Fig. 7

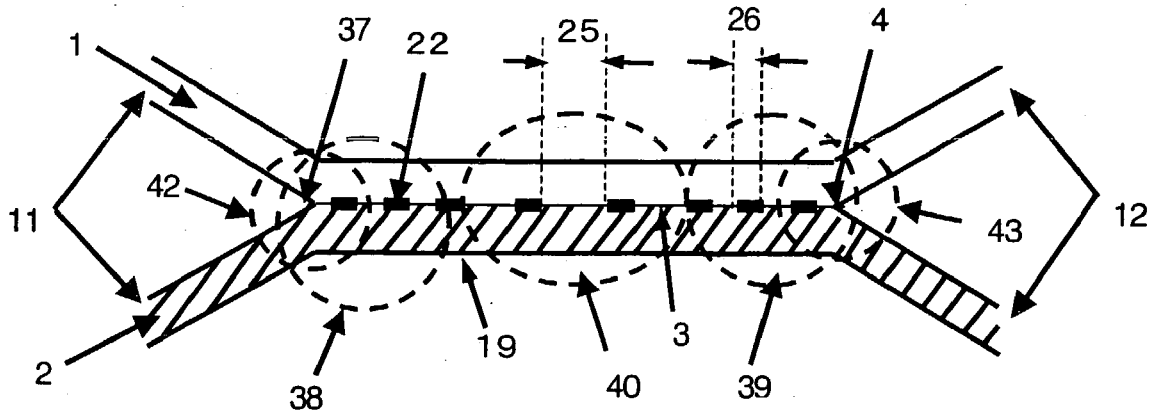

Fig. 8(a)