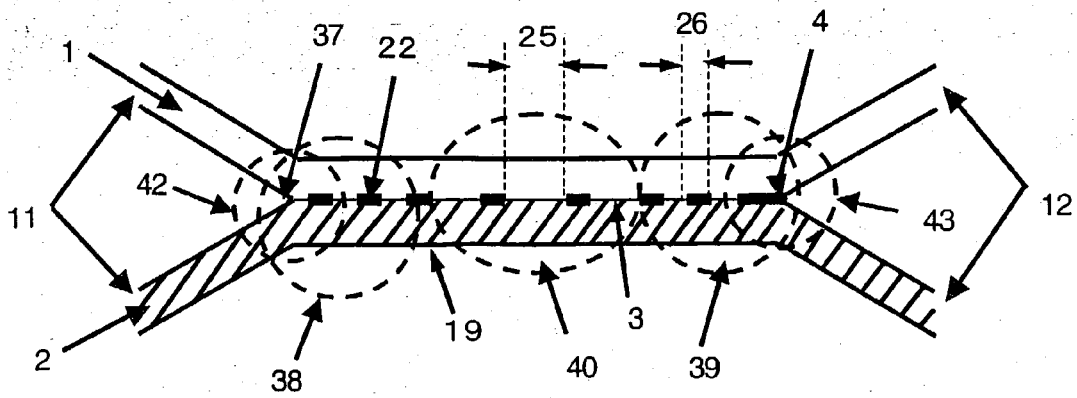

Fig. 8(b)

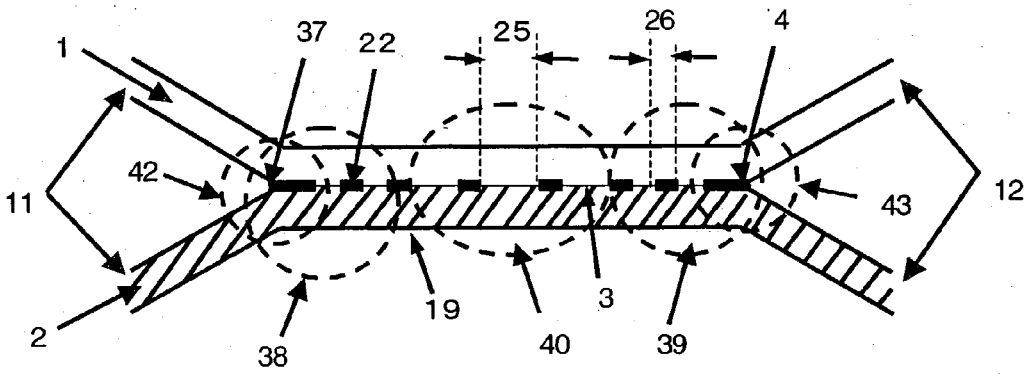

Fig. 8(c)

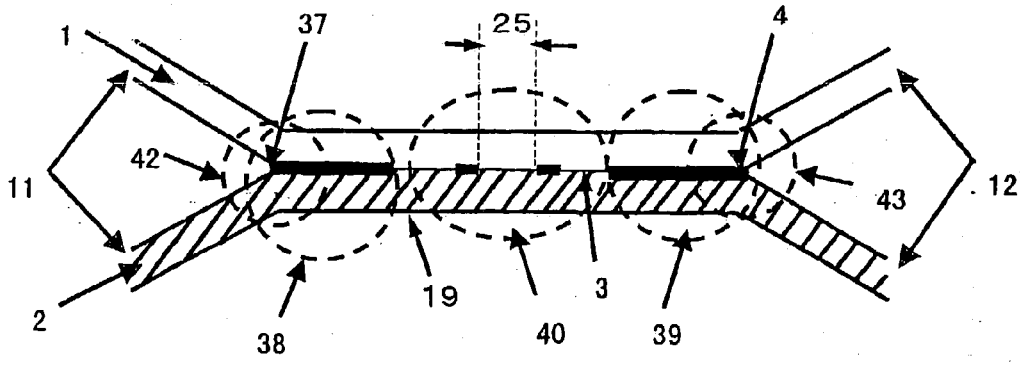

Fig. 8(d)