FIG.12

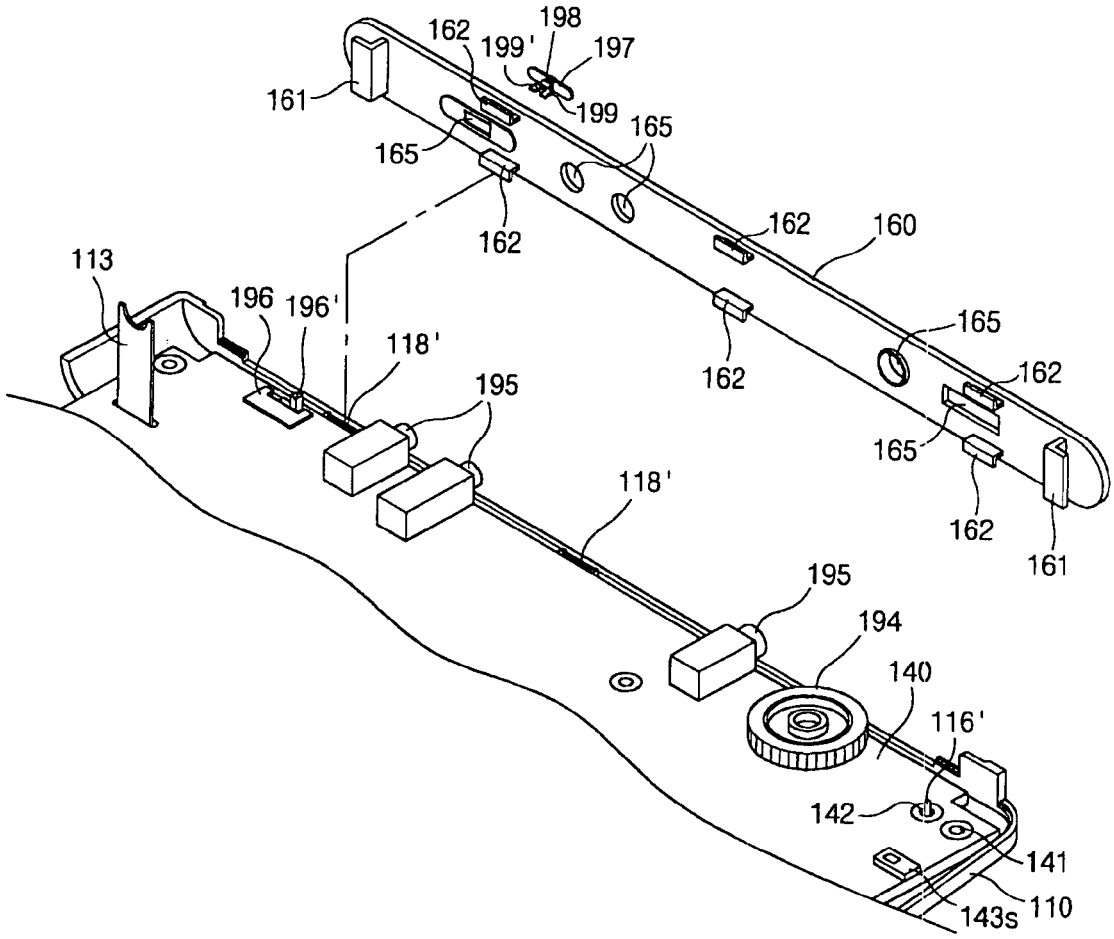
198
162
199'
197
161
199
165
165
162
162
160
113
196
196'
118'
165
162
195
165
162
118'
162
161
195
194
140
116'
142
141
143s
110