FIG.15A

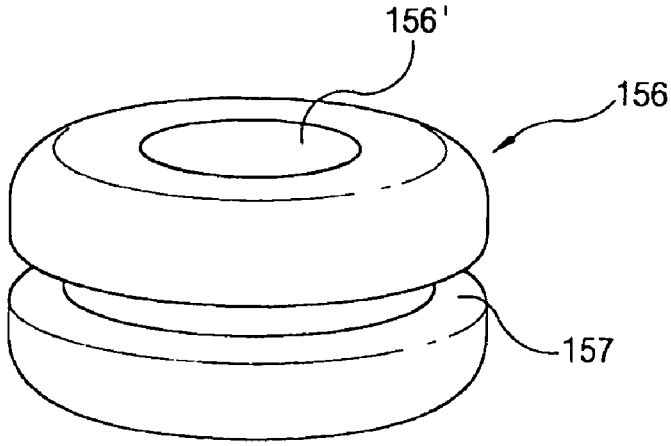
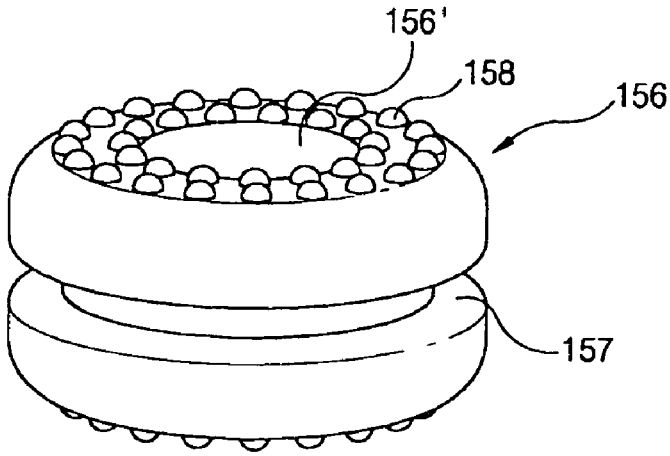
FIG.15B