FIG.16A

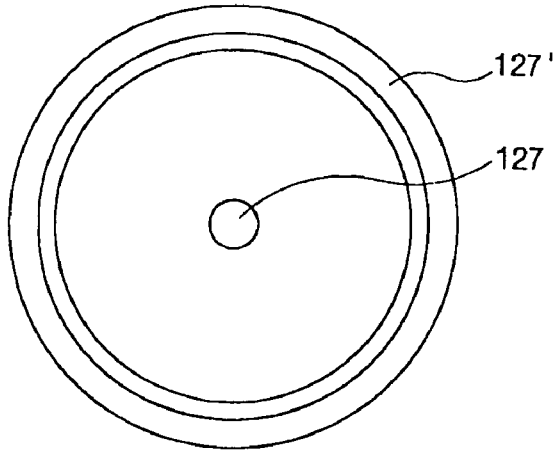

FIG.16B

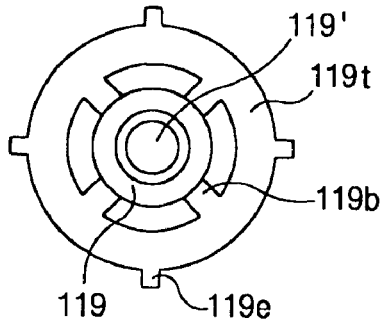
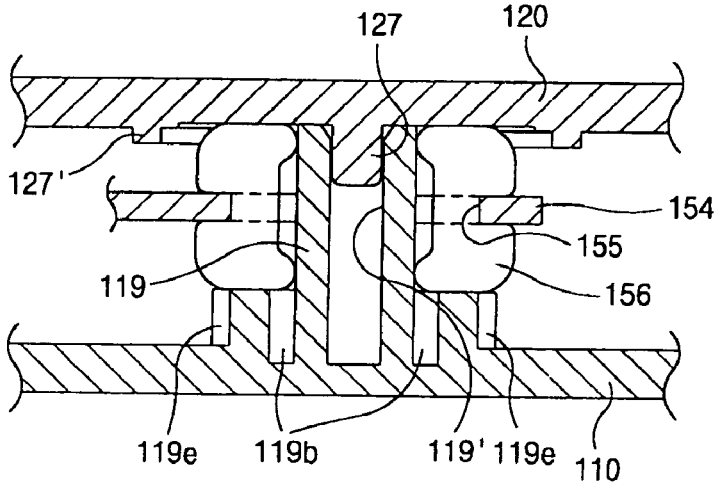
FIG.16C