FIG.18

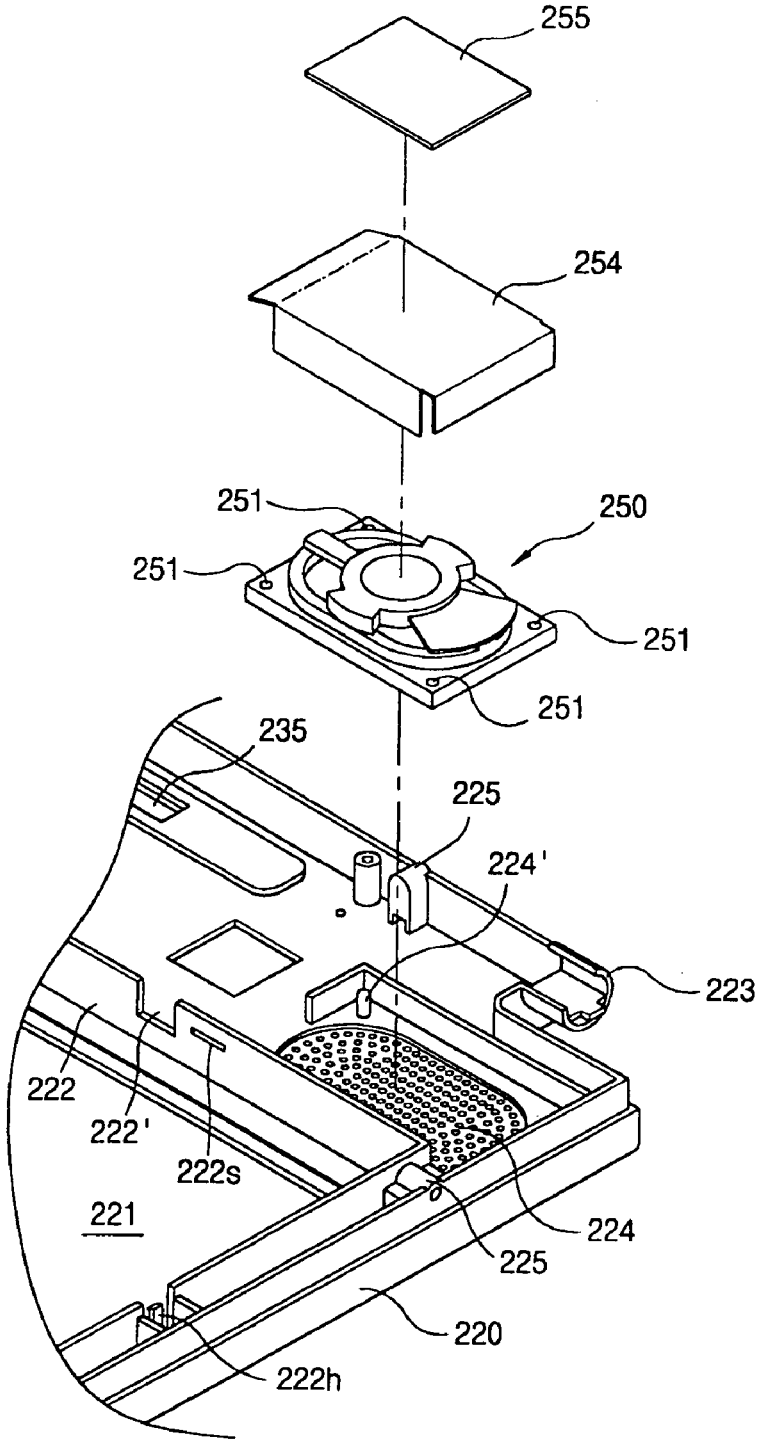
255
254
251
250
251
251
251
235
225
224'
223
222
222'
222s
221
224
225
220
222h