FIG.19

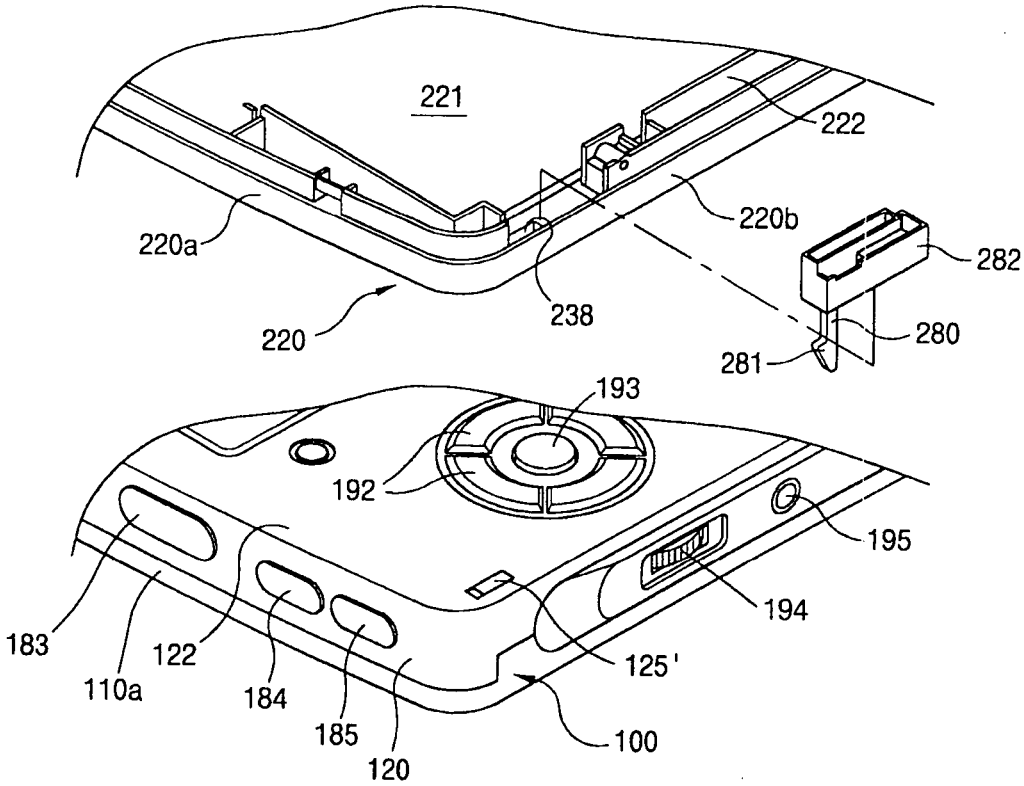
221
222
220b
220a
282
238
280
220
281
193
192
195
194
183
122
125'
110a
184
185
100
120

FIG.20

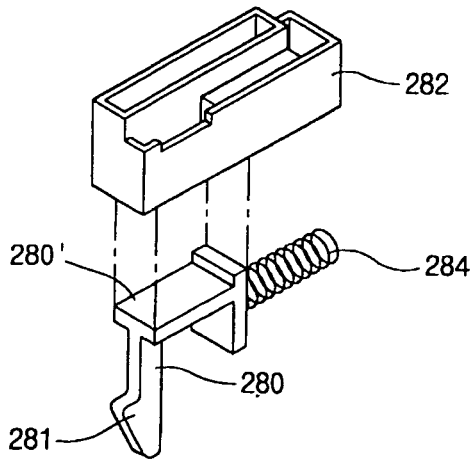
282
280'
284
280
281