FIG.21

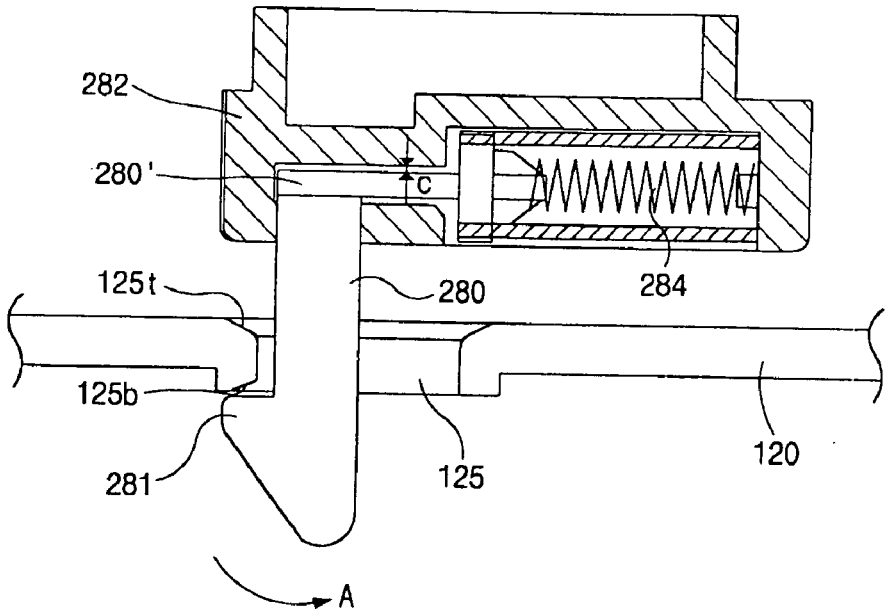
282
280'
C
284
125t
280
125b
281
125
120
A

FIG.22

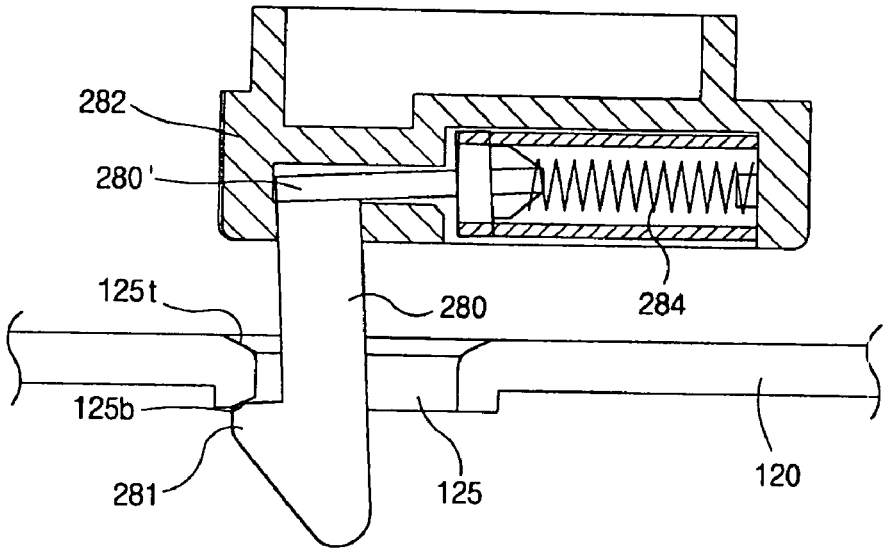
282
280'
284
125t
280
125b
281
125
120