FIG.23

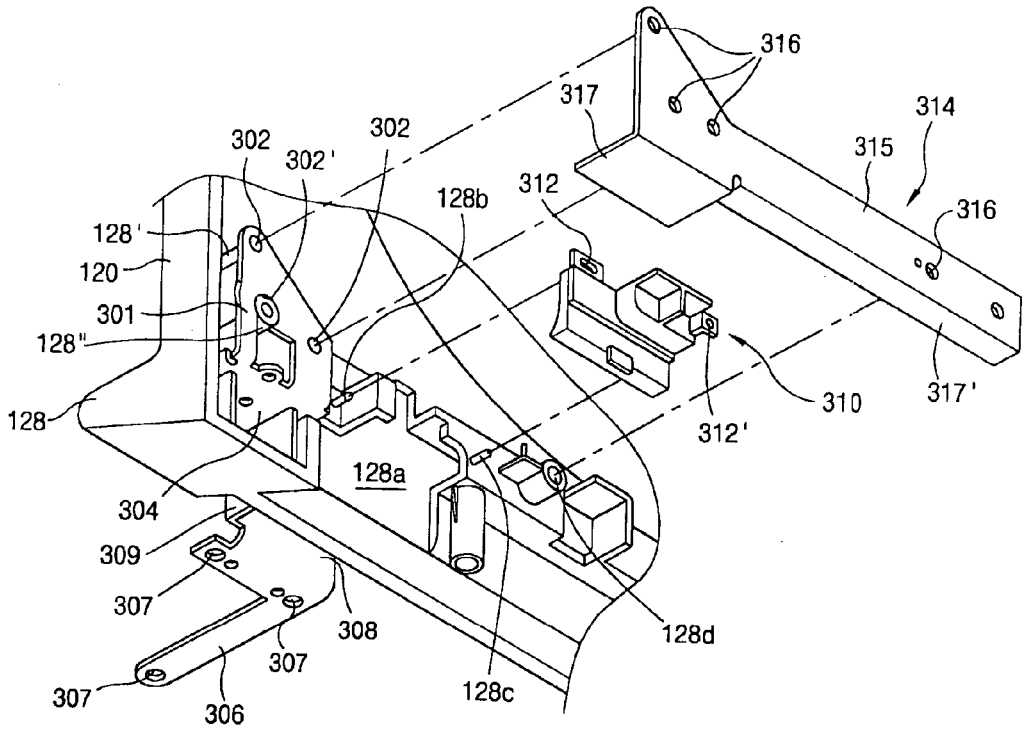
316
317
314
315
302
302'
302
128b
312
316
128'
120
301
128"
128
310
317'
312'
128a
304
309
307
308
128d
307
307
306
128c