FIG.24

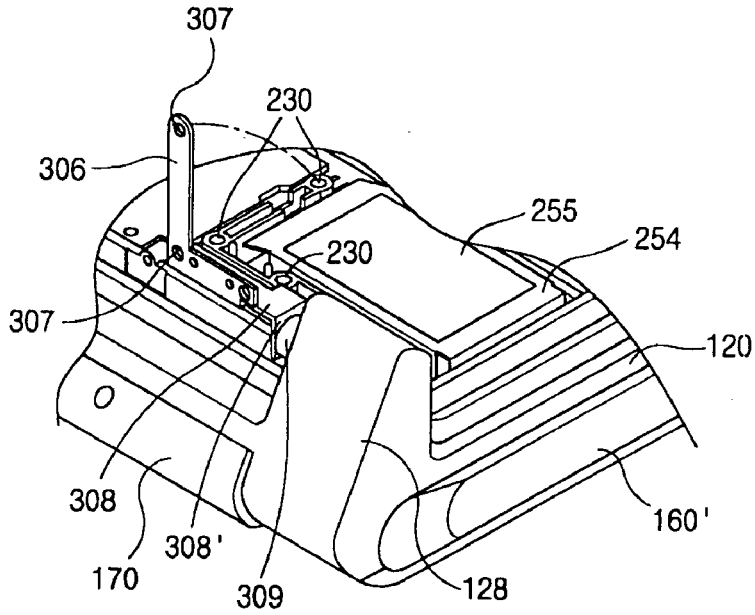
307
230
306
255
254
230
307
120
308
160'
308'
170
309
128

FIG.25

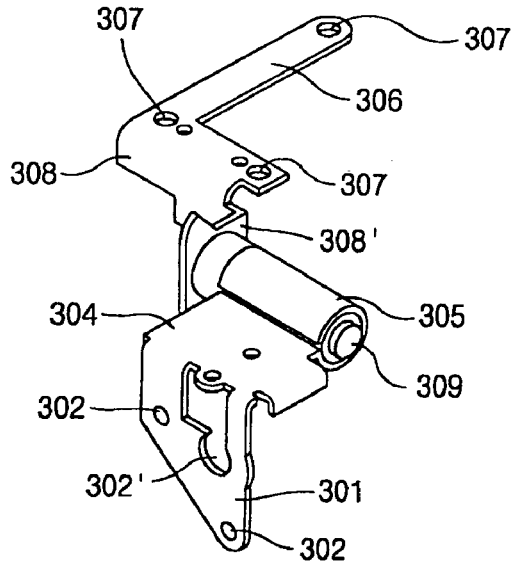
307
307
306
308
307
308'
304
305
309
302
302'
301
302