FIG.4

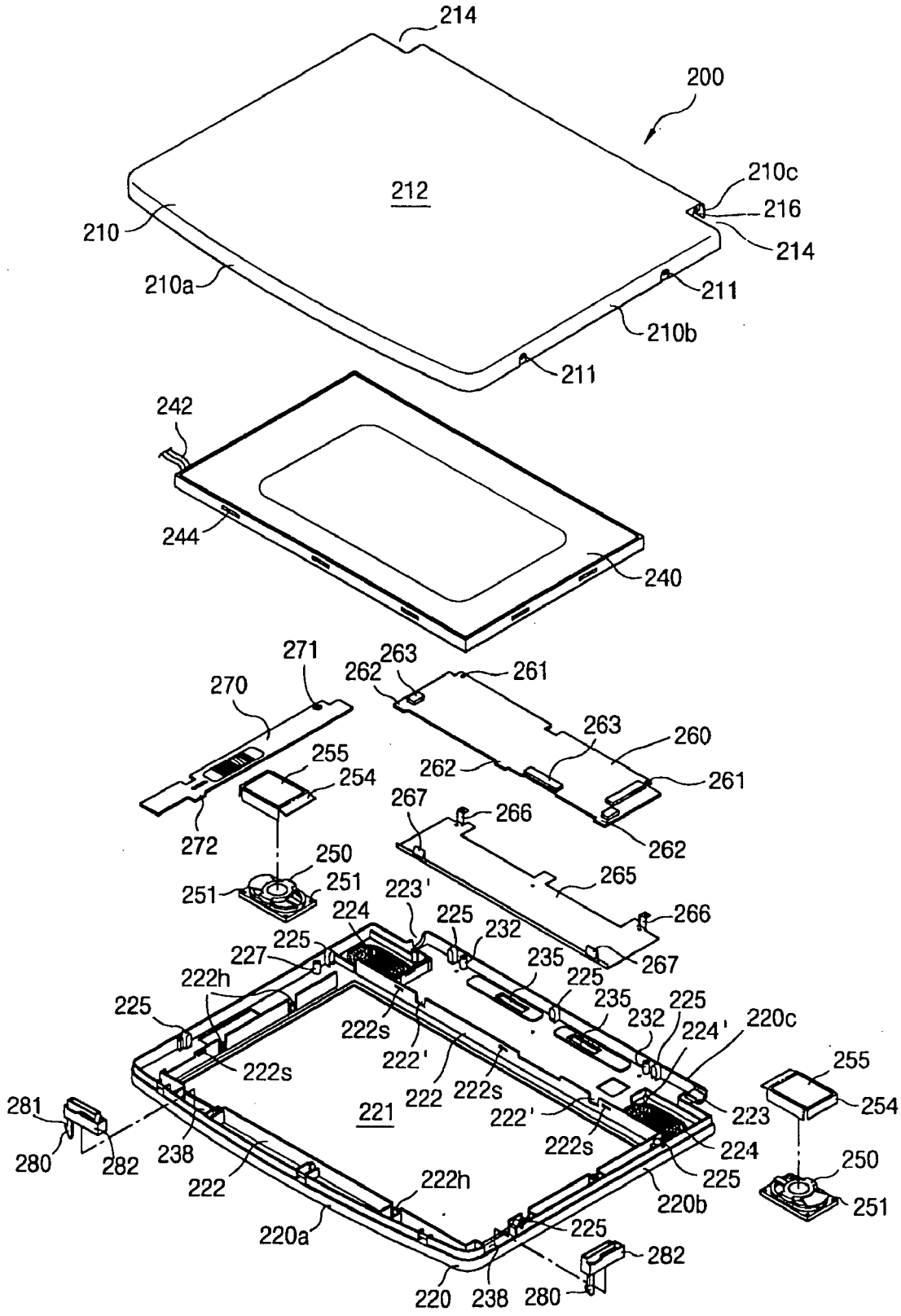
214
200
212
210c
216
214
210
210a
211
210b
211
242
244
240
271
263
262
261
270
263
260
255
254
262
261
272
267
266
262
250
251
251
265
223'
224
225
232
266
225
227
235
267
222h
225
225
235
225
232
224'
220c
222s
222'
222s
255
222
222s
221
222'
223
254
281
222s
224
280
282
238
222
222h
225
250
220b
251
220a
225
282
220
238
280