FIG.5

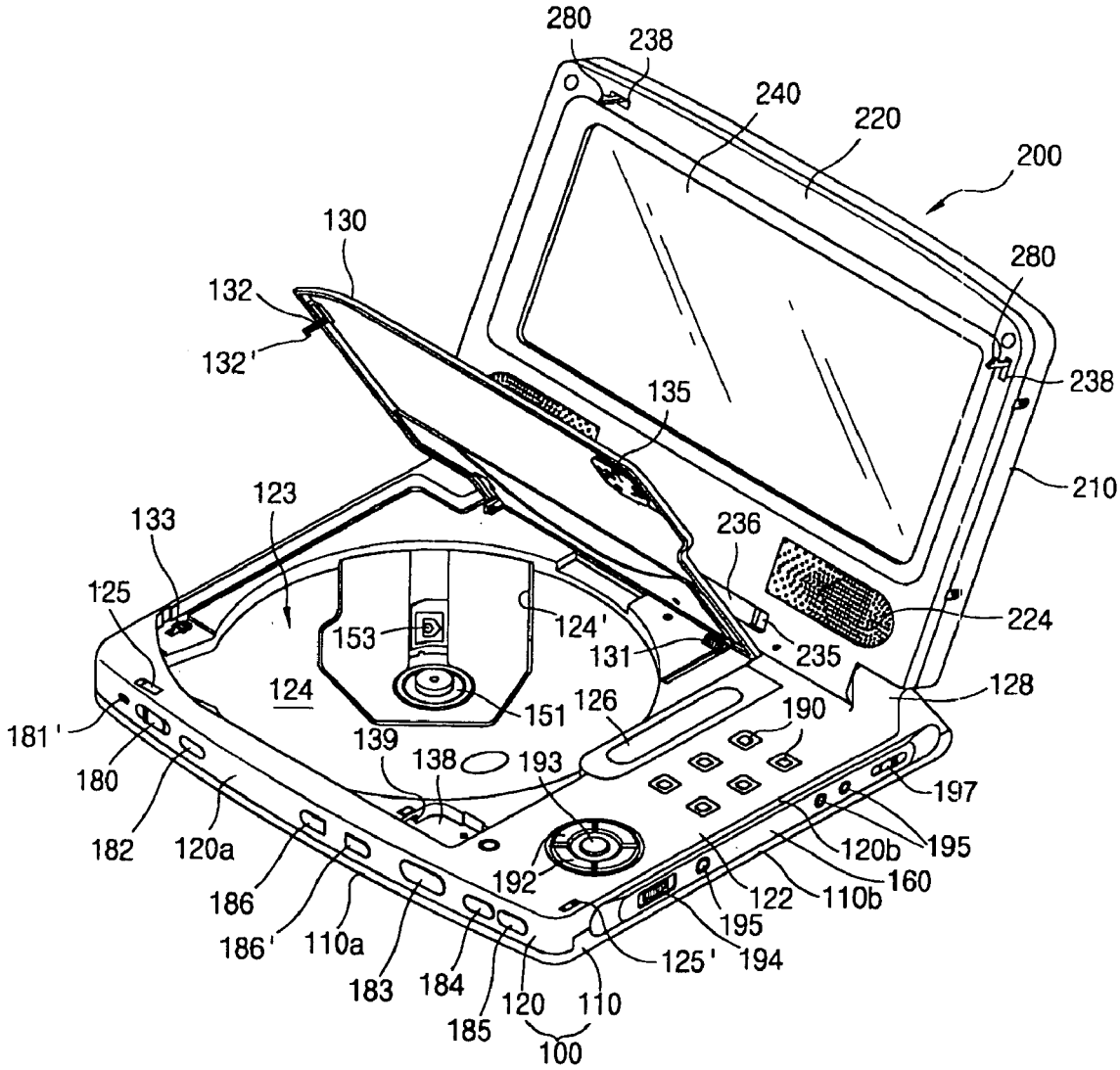
280
238
240
220
200
130
280
132
132'
238
135
210
123
133
236
125
224
153
124'
131
235
124
151
126
128
181'
190
139
138
193
180
197
182
120a
120b
195
186
192
122
110b
160
186'
110a
195
125'
194
183
184
120
110
185
100