FIG.7

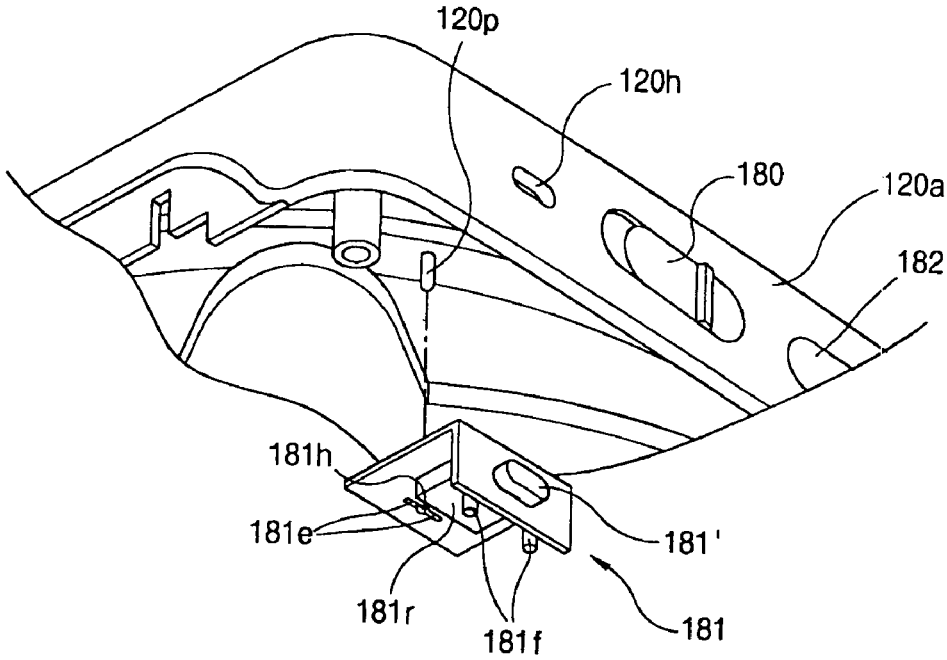
120p
120h
180
120a
182
181h
181e
181'
181r
181f
181

FIG.8

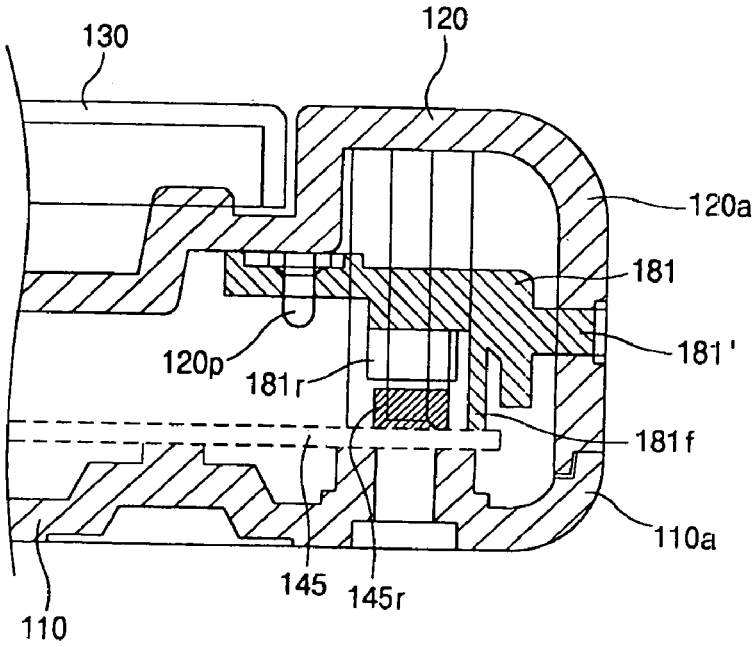
130
120
120a
181
181'
120p
181r
181f
110a
145
145r
110