FIG.9

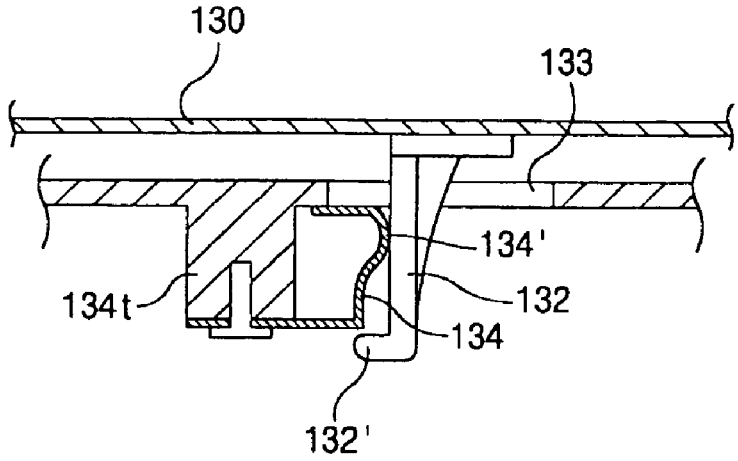
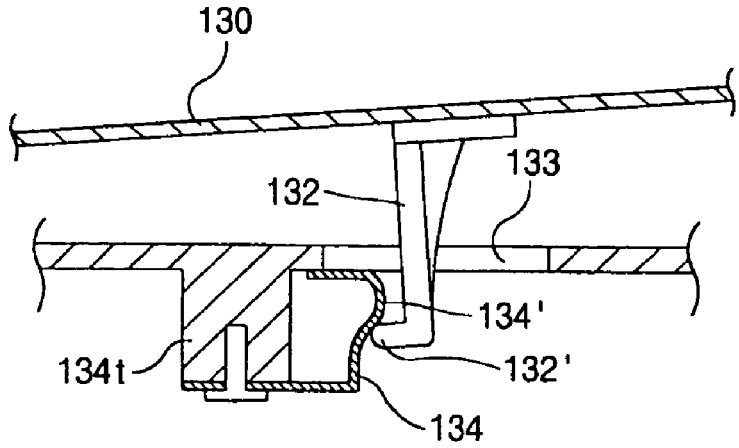
FIG.10