FIG. 2

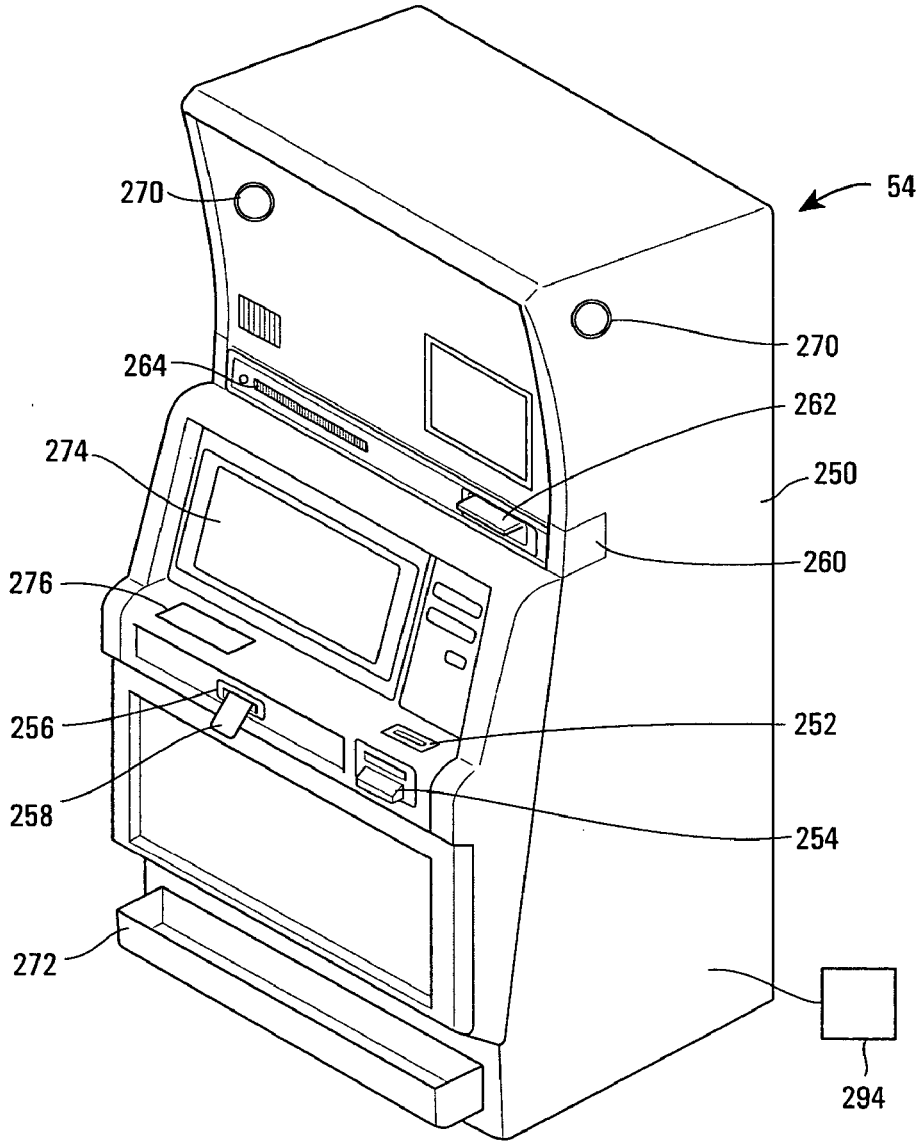
54
270
270
264
262
274
250
260
276
256
252
258
254
272
294

FIG. 2A

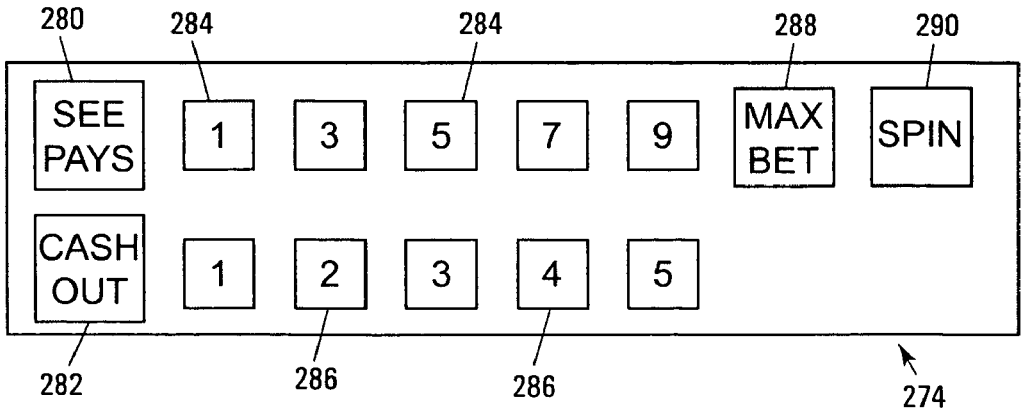
280
284
284
288
290
SEE PAYS
1
3
5
7
9
MAX BET
SPIN
CASH OUT
1
2
3
4
5
282
286
286
274