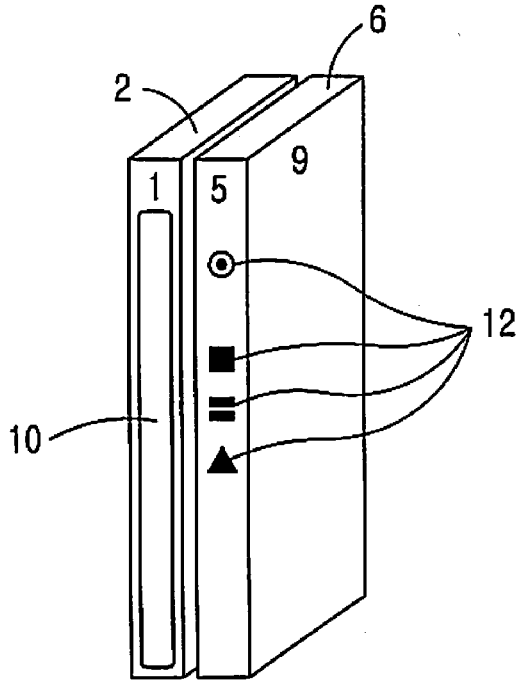

FIG.2

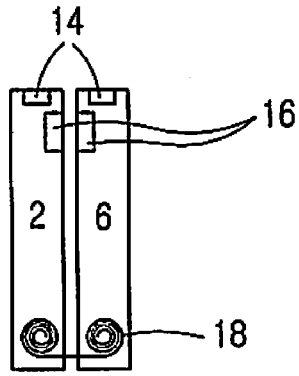

FIG.3

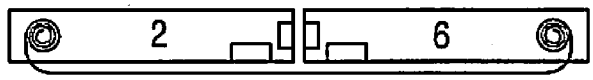

FIG.4