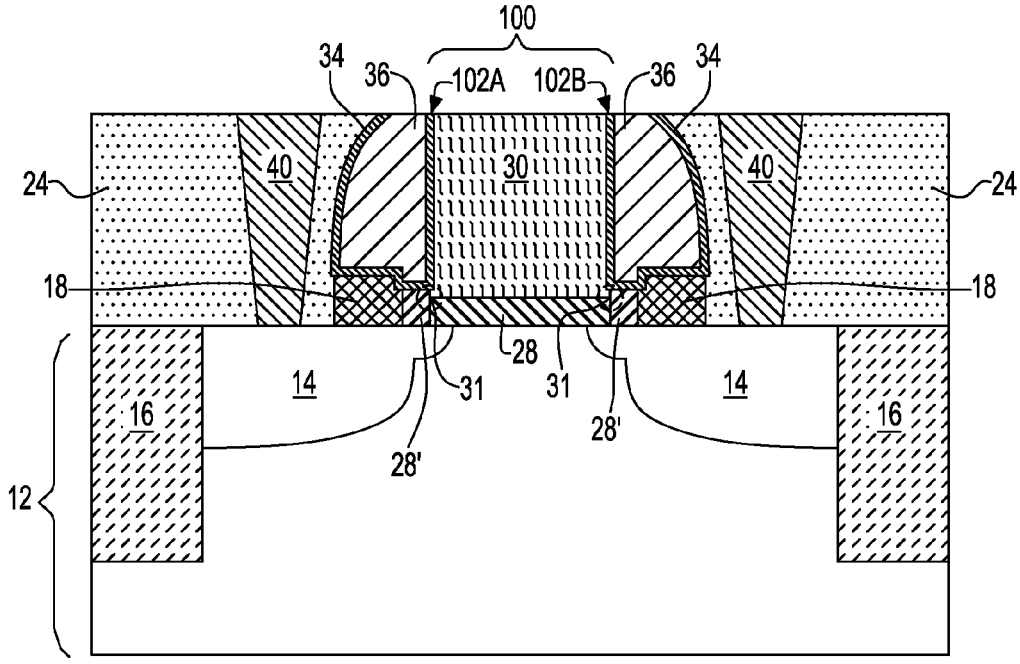
100
34
36
102A
102B
36
34
40
30
40
24
24
18
18
28
14
31
31
14
16
28'
28'
16
12

FIG. 2B

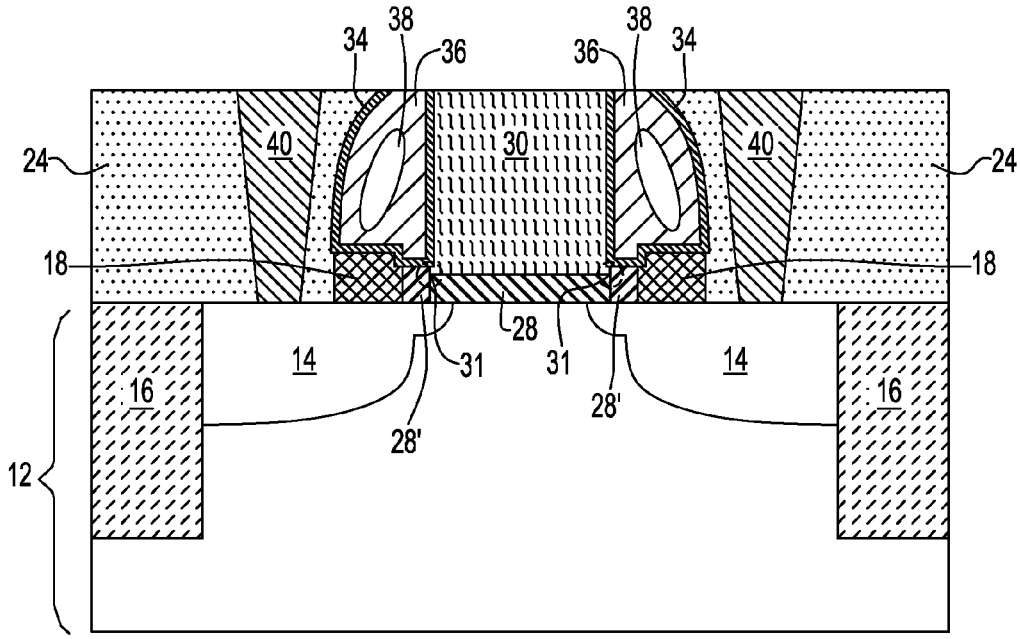
38
38
34
36
36
34
40
30
40
24
24
18
18
28
14
31
31
14
16
28'
28'
16
12

FIG. 2C