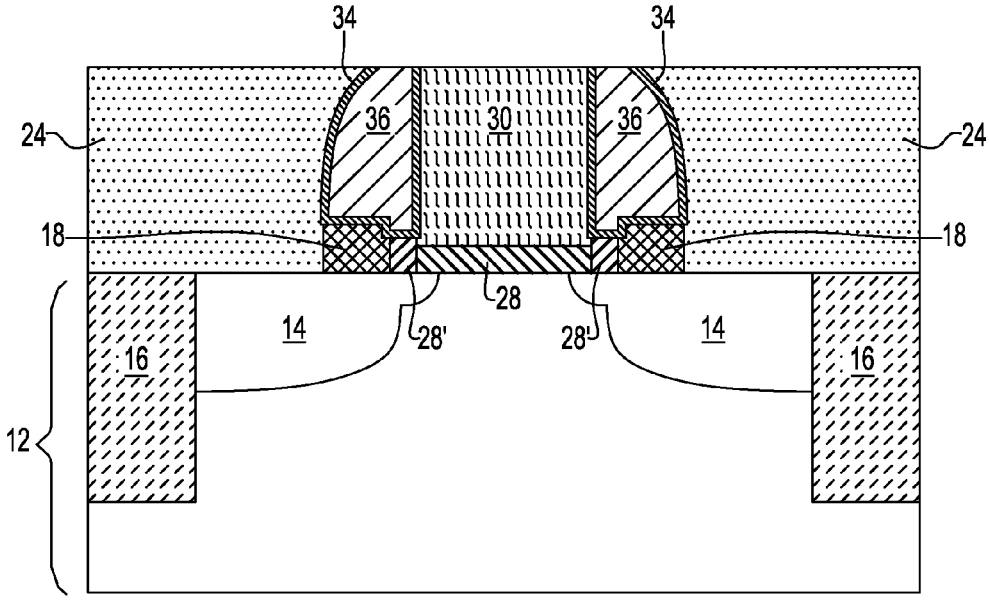
34
34
24
36
30
36
24
18
18
28
14
28'
28'
14
16
16
12

FIG. 3G

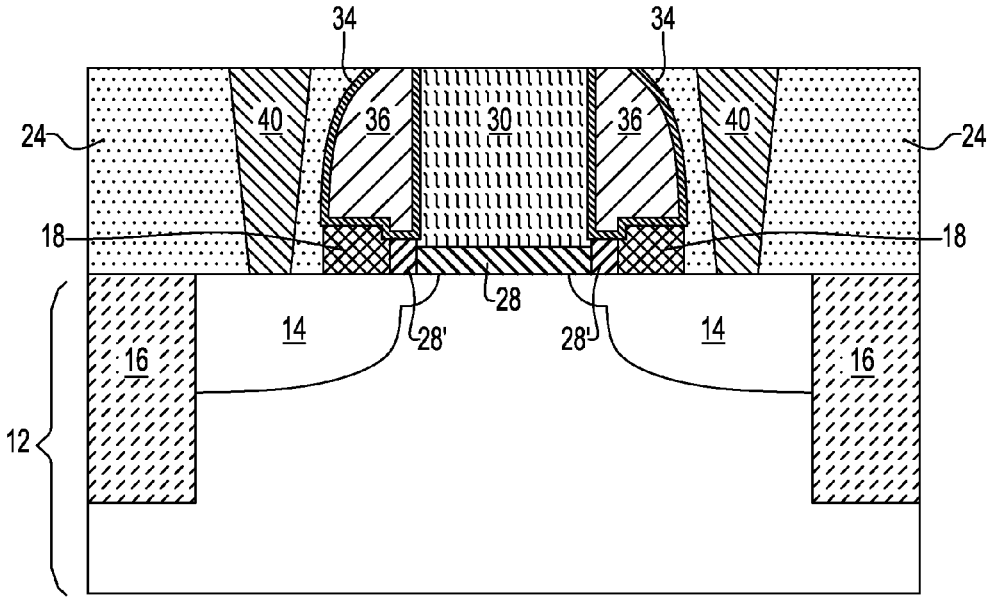
34
34
24
40
36
30
36
40
24
18
18
28
14
28'
28'
14
16
16
12

FIG. 3H