FIG. 4A

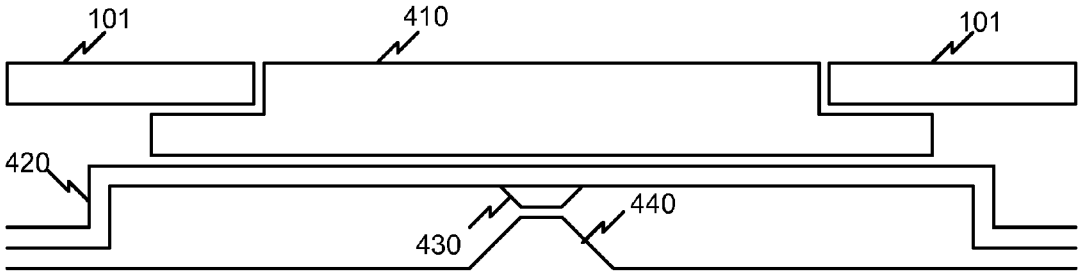

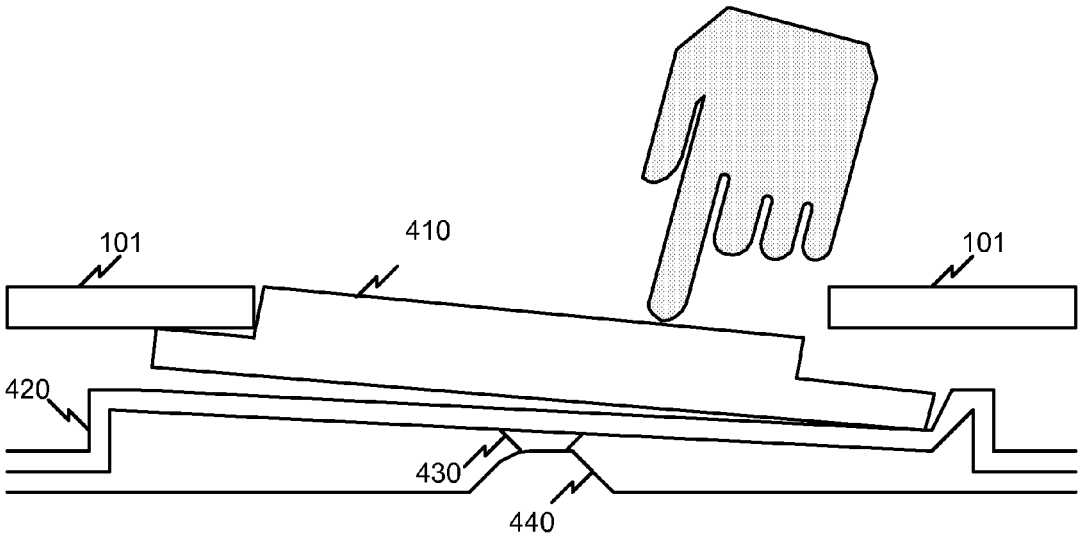

FIG. 4B