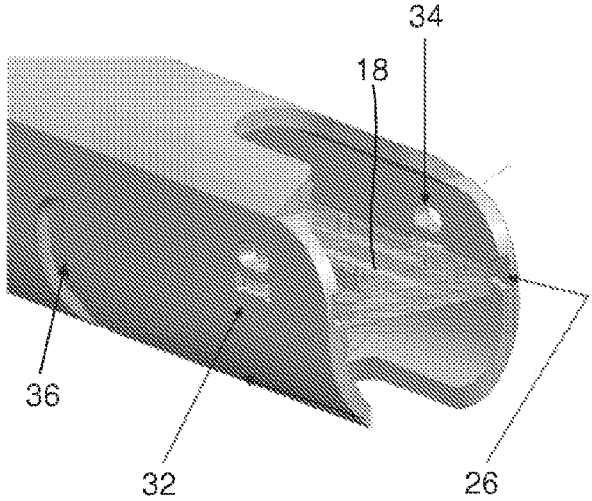


FIG. 8

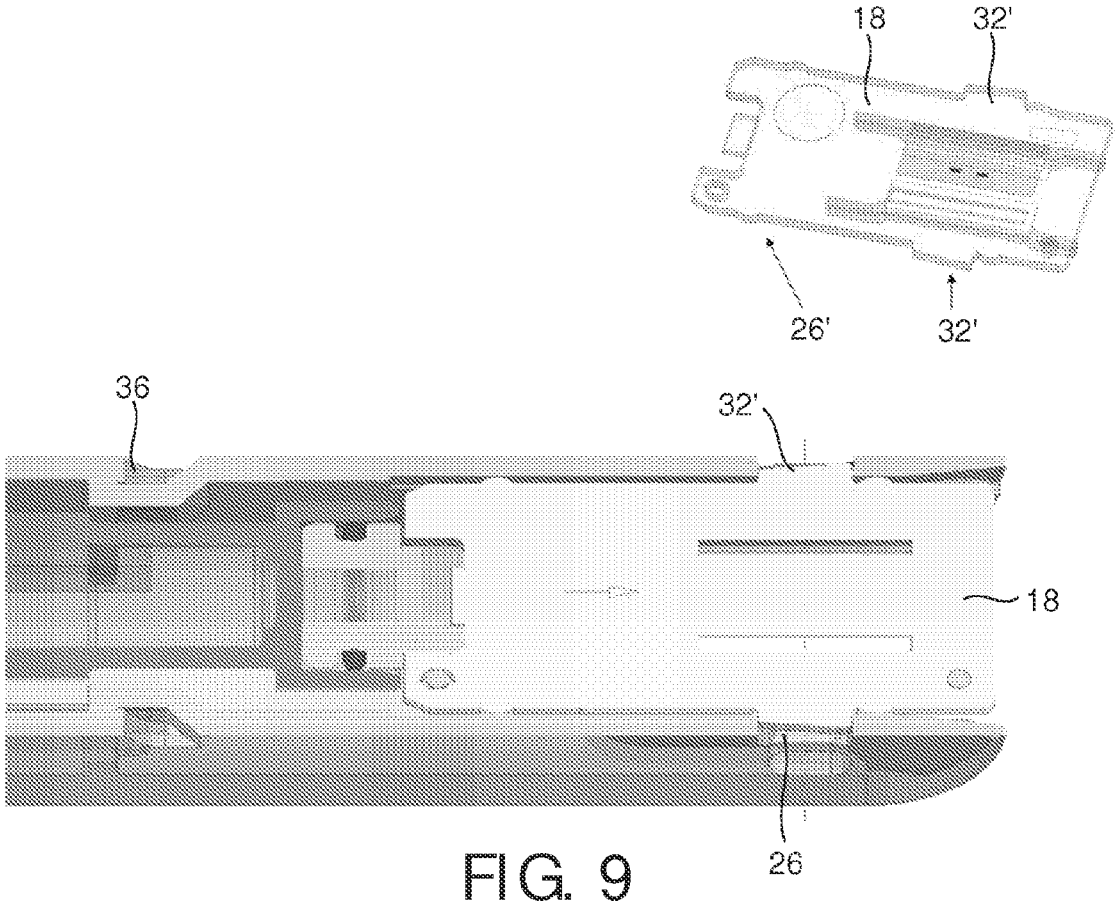


FIG. 9