FIG. 7

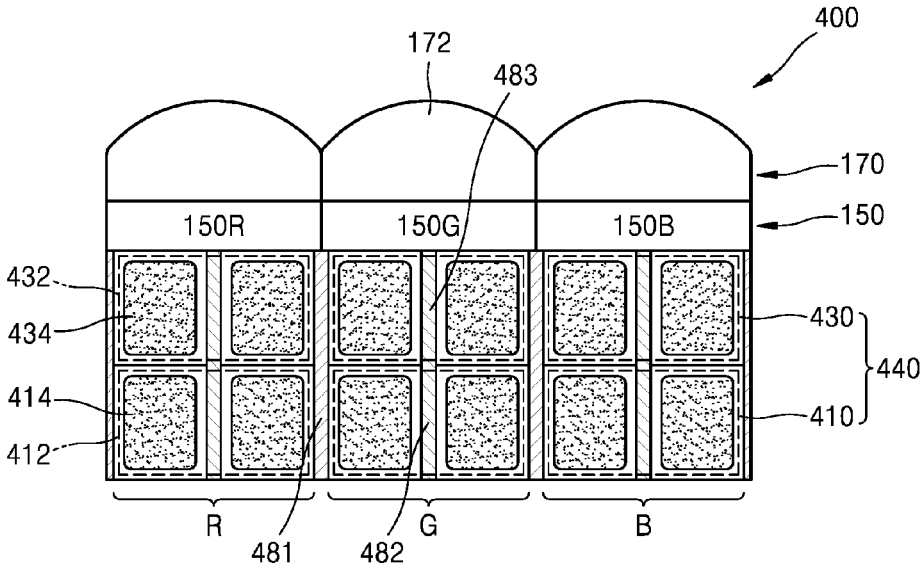
400
172
483
170
150R
150G
150B
150
432
434
414
412
430
440
410
R
481
482
G
B