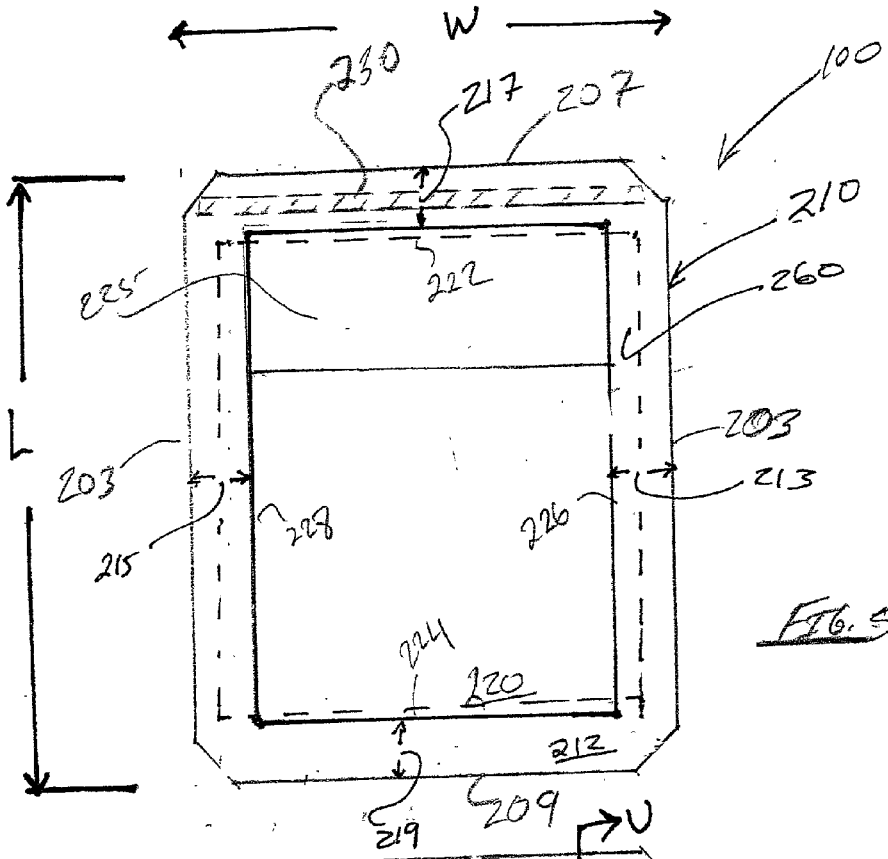
W
230
217
207
100
210
222
225
260
L
203
203
213
215
228
226
224
220
212
209
219

FIG. 5

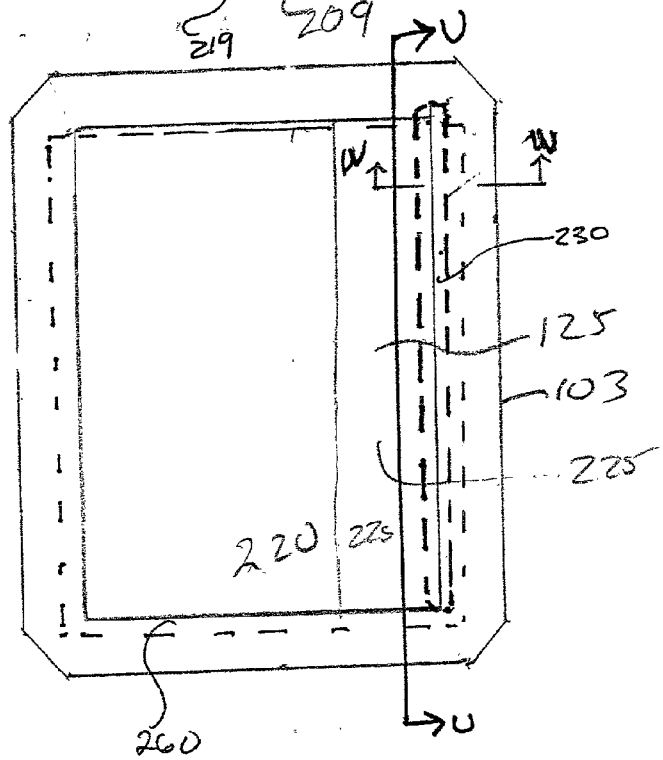
U
W
W
230
125
103
225
220
225
260
U

FIG. 6