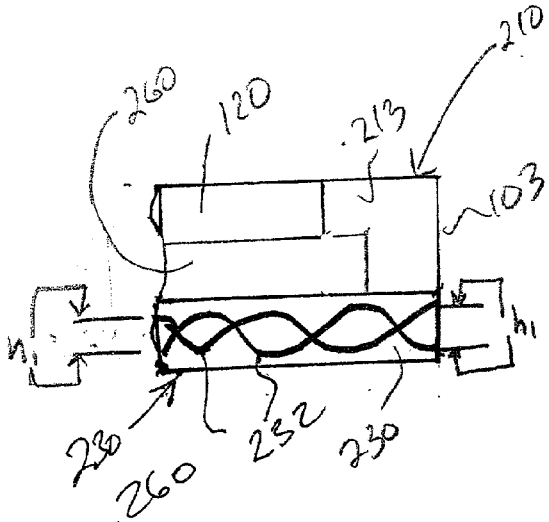
210
260
120
213
103
h1
h1
230
232
230

FIG 8

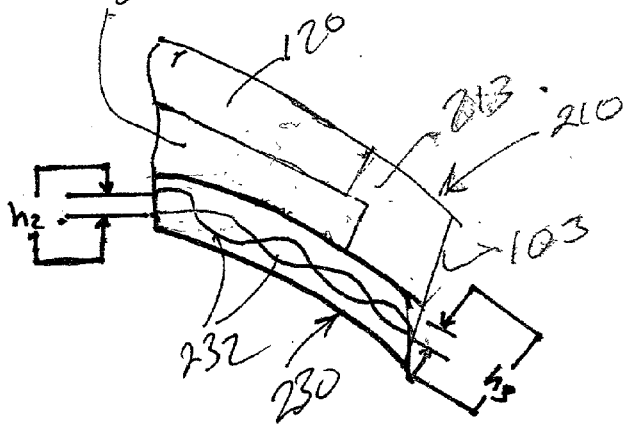
260
120
213
210
h2
103
232
230
h3

FIG 9