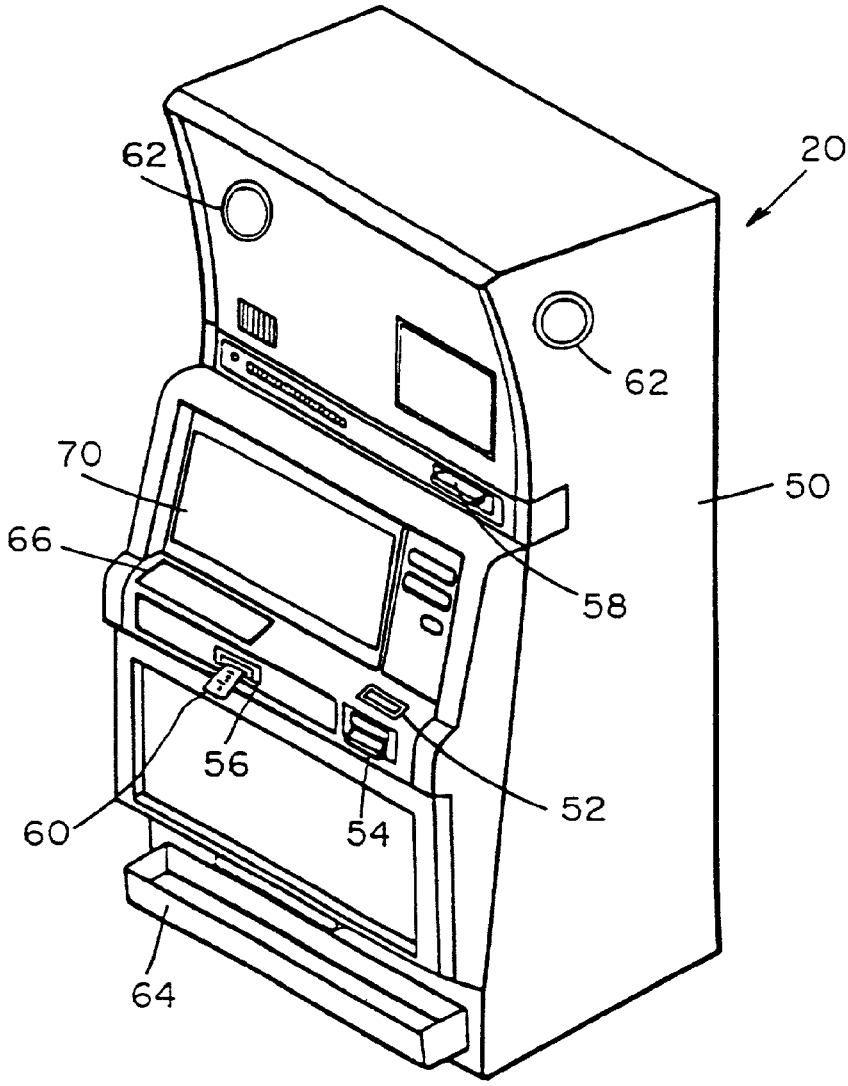
62
20
62
70
50
66
58
56
52
60
54
64

FIG. 2

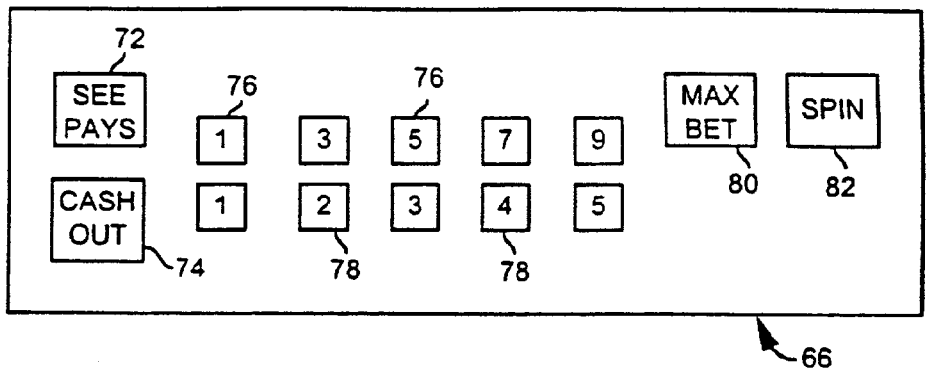
72
SEE PAYS
76
1
3
76
5
7
9
MAX BET
SPIN
80
82
CASH OUT
1
2
3
4
5
74
78
78
66

FIG. 2A