FIG 1c

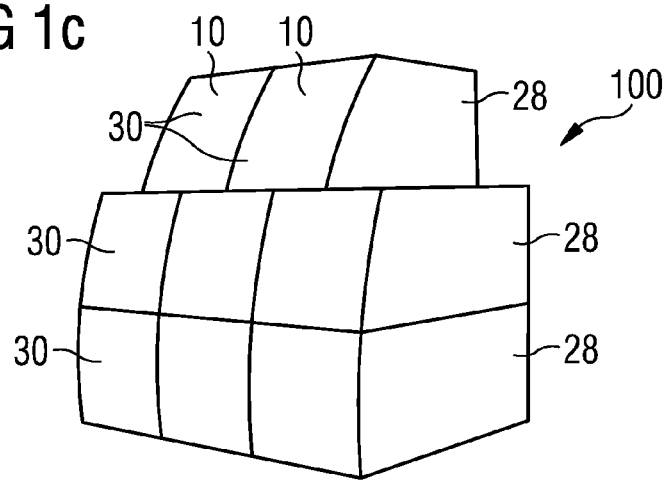


FIG 1d

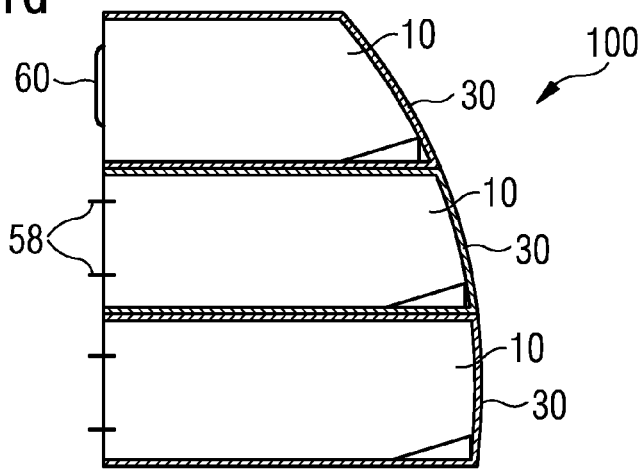

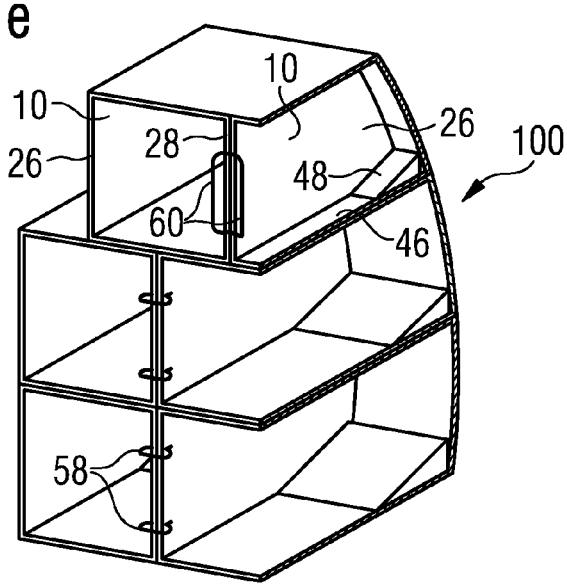
FIG 1e