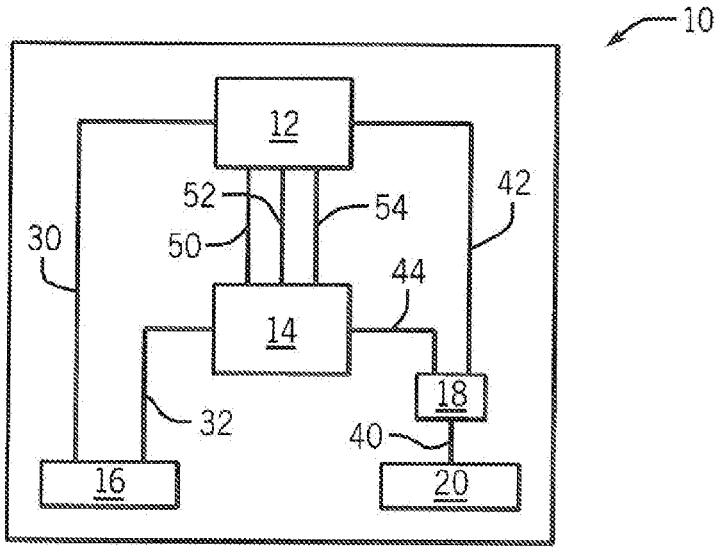
10
12
52
54
42
30
50
44
14
18
32
40
16
20

FIG. 1

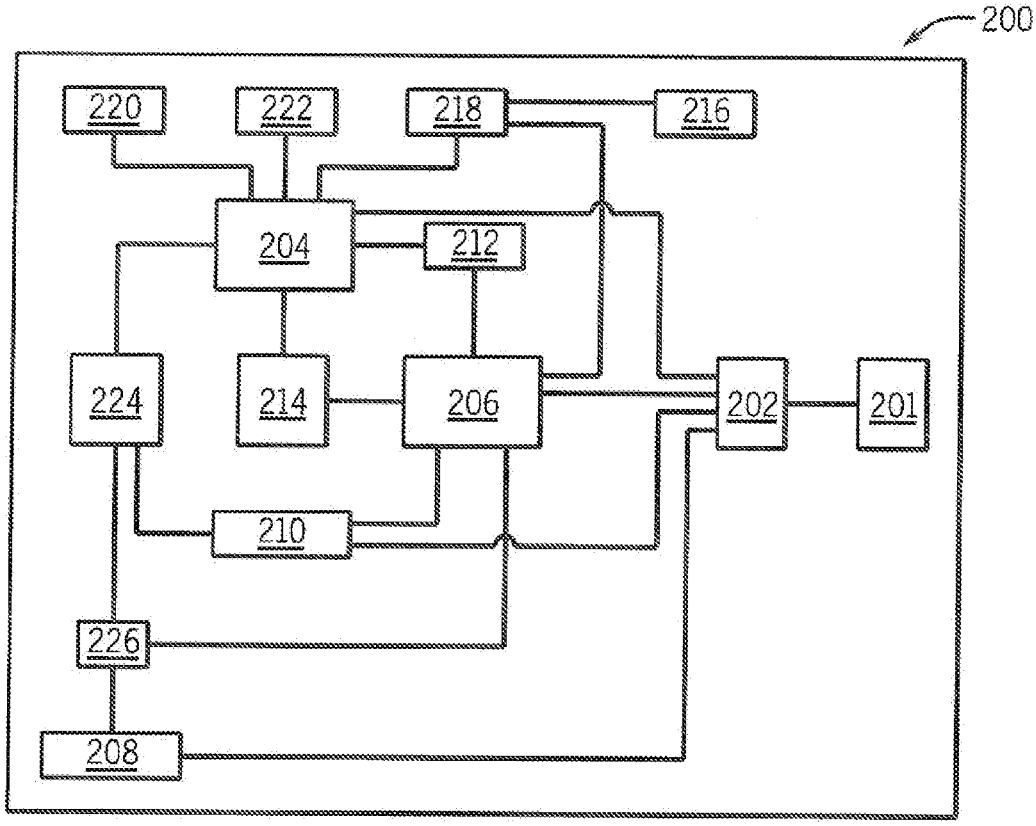
200
220
222
218
216
204
212
224
214
206
202
201
210
226
208

FIG. 2