Fig.12A

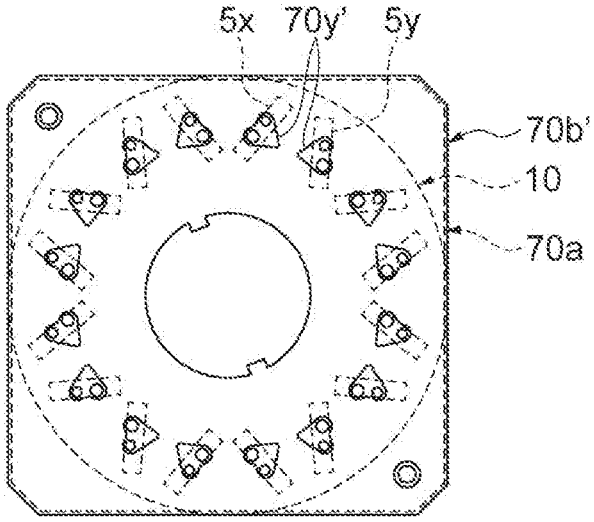
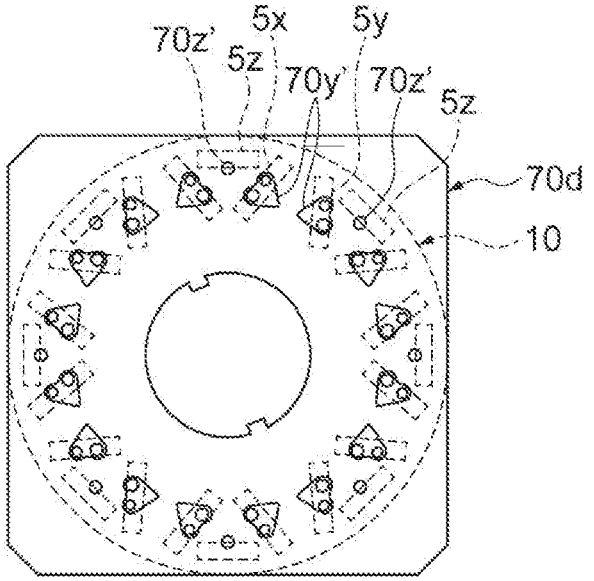
Fig.12B