FIG. 7

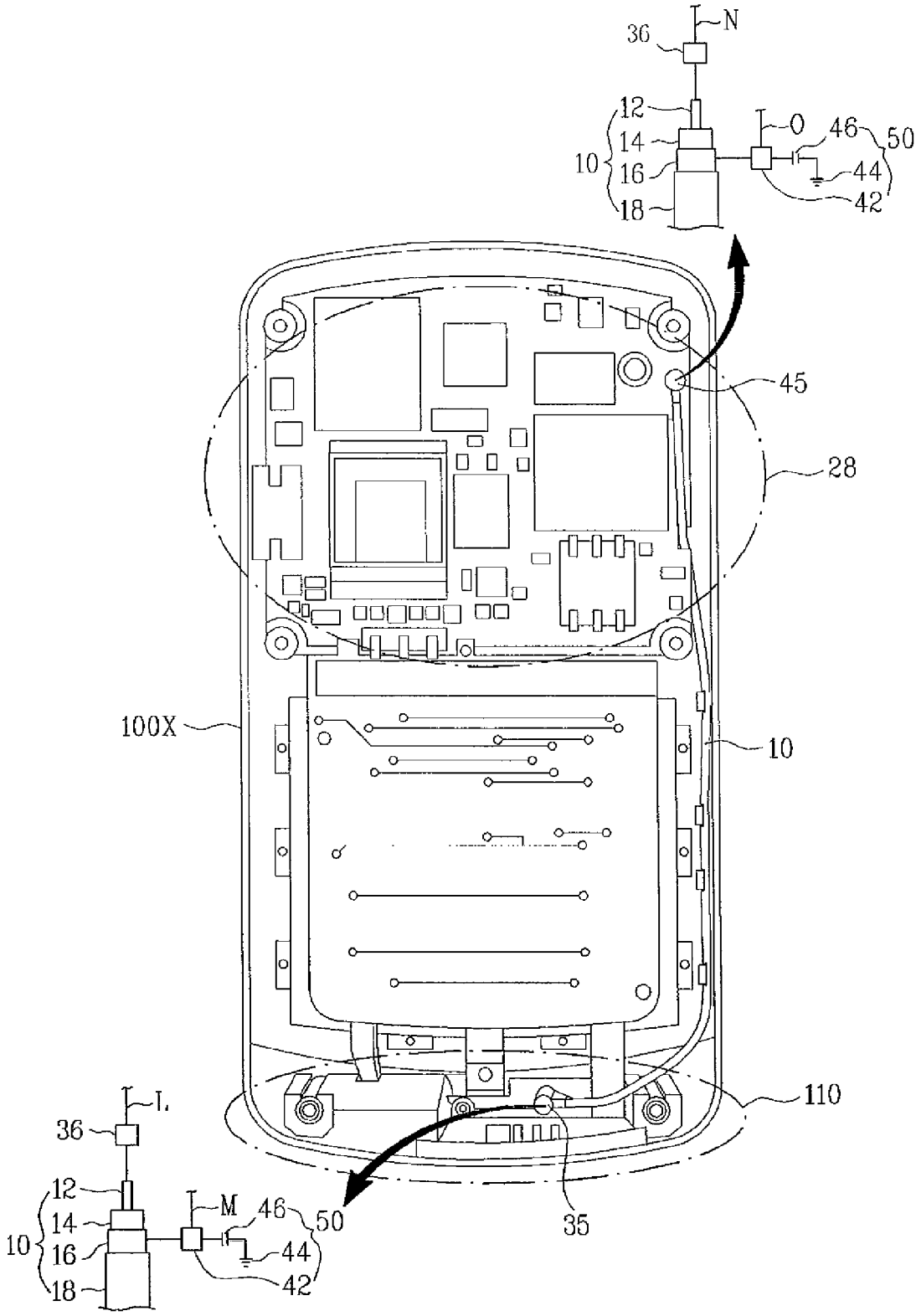
36
N
12
14
16
18
10
O
46
50
44
42
45
28
100X
10
110
35
L
36
12
14
16
18
10
M
46
50
44
42