FIG. 6

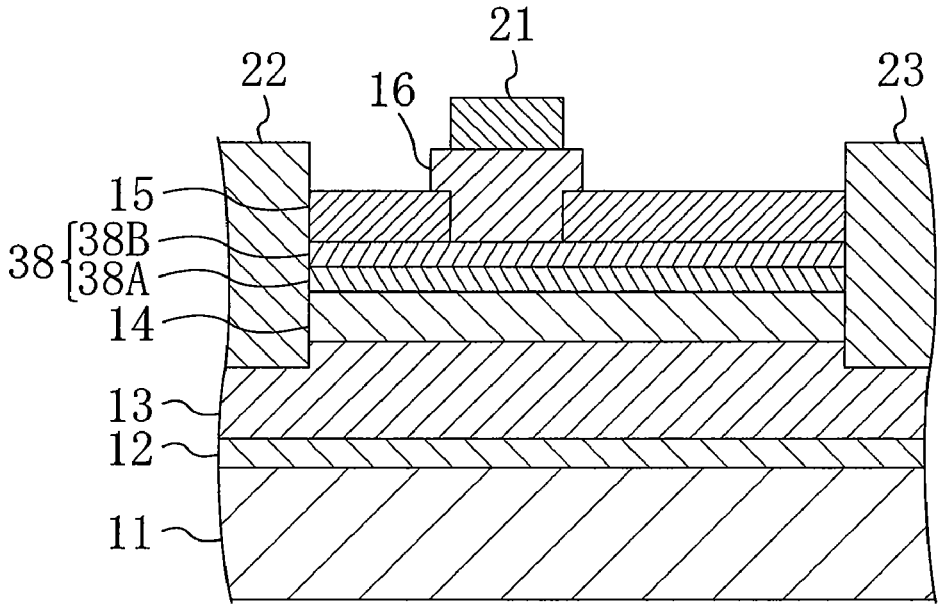

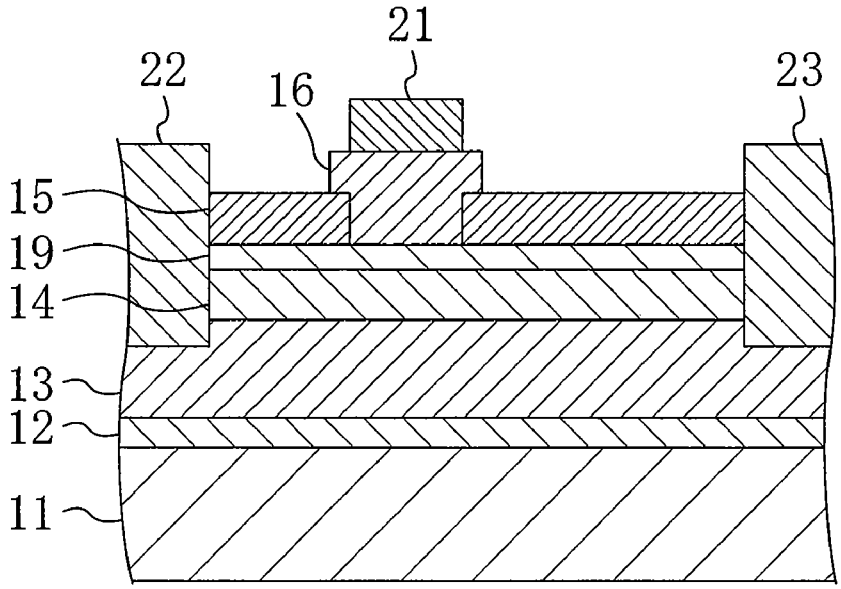
FIG. 7