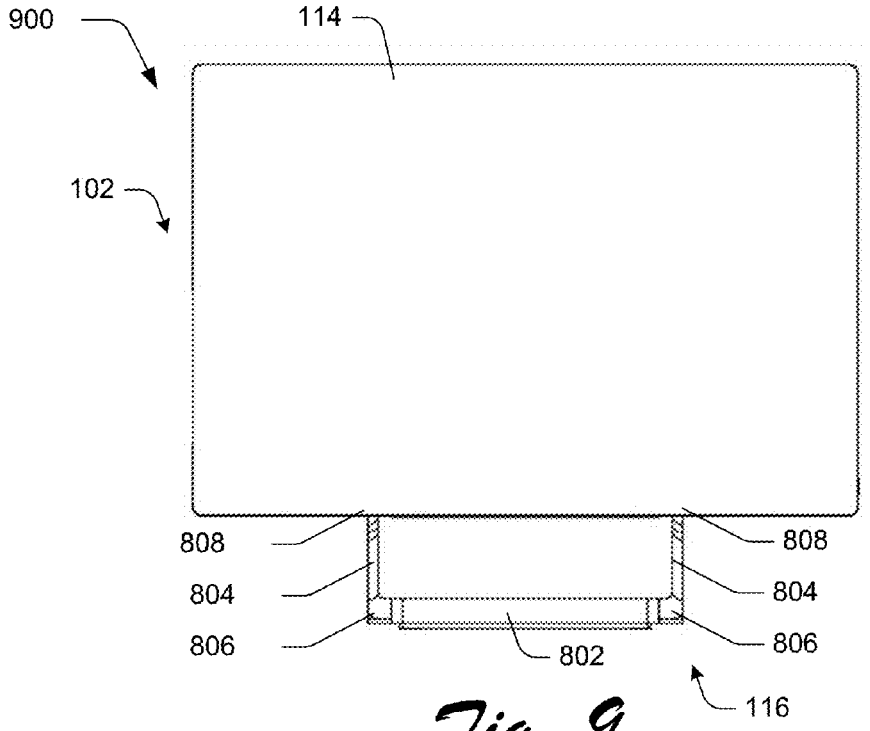
900
114
102
808
808
804
804
806
806
802
116

Fig. 9

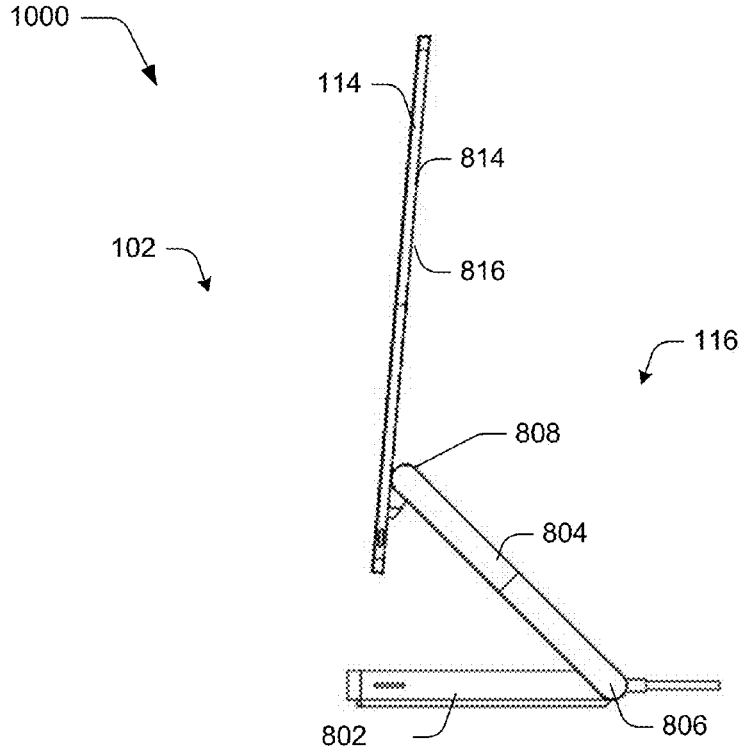
1000
114
814
102
816
116
808
804
802
806

Fig. 10