Fig. 5

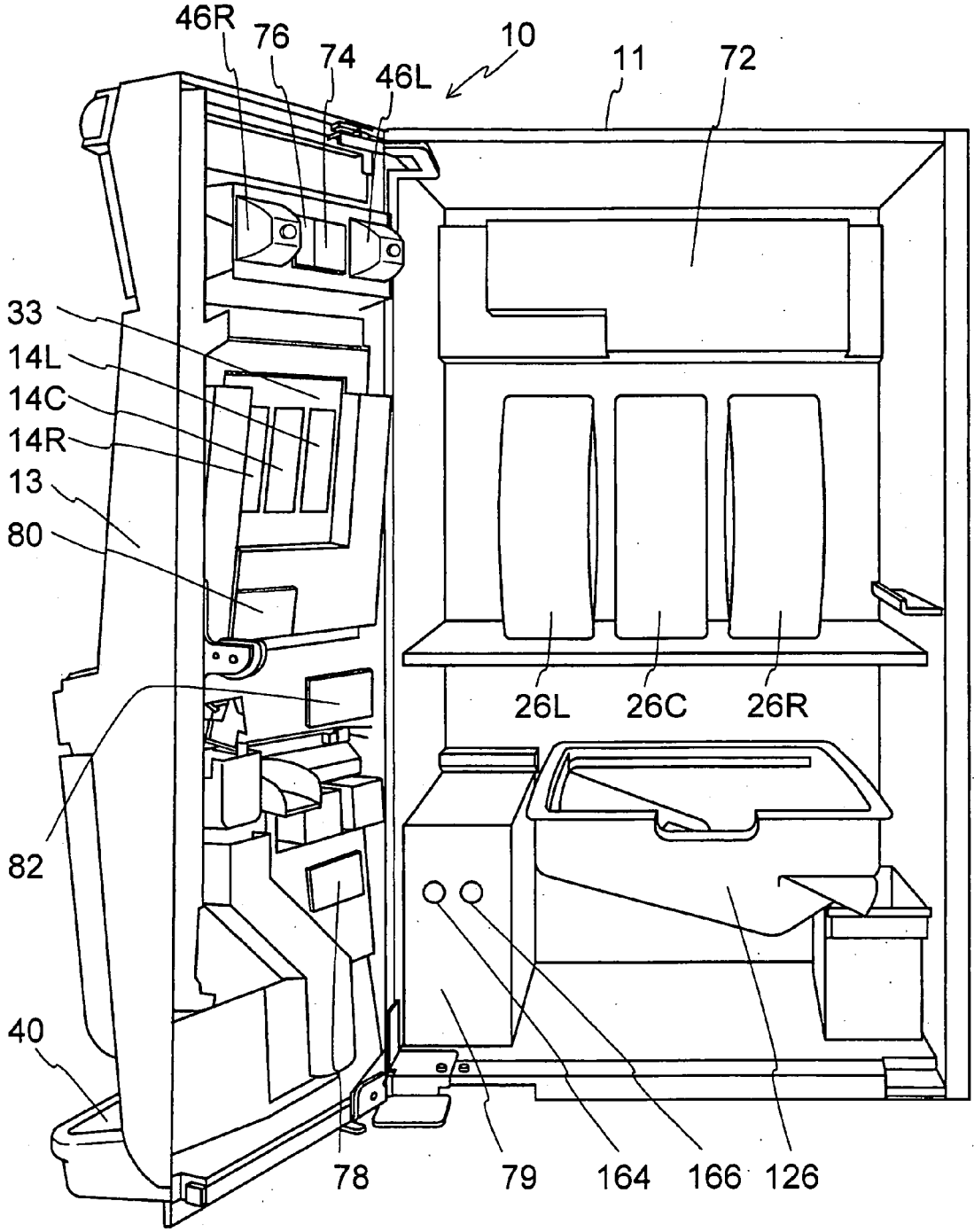
46R
76
74
46L
10
11
72
33
14L
14C
14R
13
80
26L
26C
26R
82
40
78
79
164
166
126