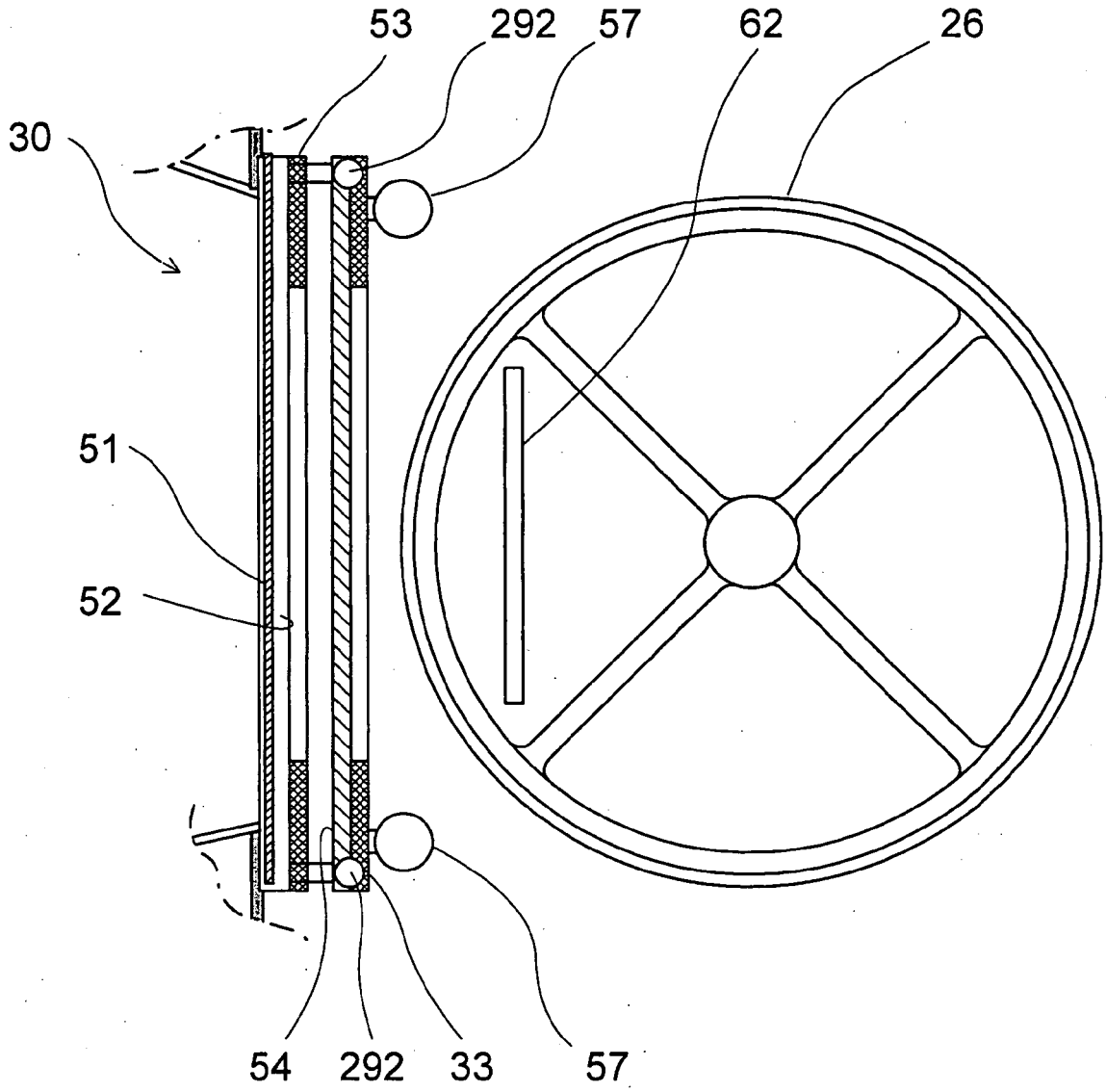Fig. 6